Kantmaskin
Folding machine

MFF 2S — MFF 3S

20838-0105 **20838-0204**

DK Advarselsymboler – EE Hoiatussümbolid – FI Varoitussym-bolit – GB Warnings Symbols – LT Įspėjamieji ženklai – LV Brīdinājuma simboli – NO Varselsymboler – PL Symbole ostrzegawcze – SE Varningssymboler

W1

DK Advarsel / EE Hoiatus / FI Varo / GB Warning / LT Įspėjimas / LV Brīdnājums / NO Advarsel / PL Ostrzeżenie / SE Varning

W2

DK Advarsel, roterende genstande / EE Hoiatus - pöörlev objekt / FI Varo pyöriviä osia / GB Warning - Rotating object / LT Įspėjimas - besisukantis objektas / LV Brīdinājums - rotējošs objekts / NO Advarsel om roterende gjenstand / PL Ostrzeżenie - obracający się przedmiot / SE Varning för roterande föremål

W3

DK Advarsel, strøm / EE Hoiatus - elekter / FI Sähkövirta / GB Warning - Electricity / LT Įspėjimas - elektra / LV Brīdinājums - elektrība / NO Advarsel om strøm / PL Ostrzeżenie - elektryczność / SE Varning för ström

W4

DK Advarsel, roterende skærende værktøj / EE Hoiatus - pöörlev lõikeriist / FI Varo pyöriviä teriä / GB Warning - Rotating cutting tool / LT Įspėjimas - besisukantis pjovimo įrankis / LV Brīdinājums - rotējošs griezošais instruments / NO Advarsel om roterende skjærende verktøy / PL Ostrzeżenie - obrotowe narzędzie tnąca / SE Varning för roterande skärande verktyg

W5

DK Advarsel, klemningsrisiko / EE Hoiatus - purustamisoht / FI Puristumisvaara / GB Warning - Risk of crushing / LT Įspėjimas - sutraiškymo pavojus / LV Brīdinājums - saspiešanas risks / NO Advarsel om klemmefare / PL Ostrzeżenie - ryzyko zgniecenia / SE Varning för klämrisk

W6

DK Advarsel, skarpt værktøj / EE Hoiatus - teravad tööriistad / FI Varo teräviä teriä / GB Warning - Sharp tools / LT Įspėjimas - aštrūs įrankiai / LV Brīdinājums - asi instrumenti / NO Advarsel om skarpt verktøy / PL Ostrzeżenie - ostre narzędzia / SE Varning för vasst verktyg

W7

DK Advarsel, savklinge / EE Hoiatus - seatera / FI Varo sahanterää / GB Warning - Saw blade / LT Įspėjimas - pjūklo geležtė / LV Brīdinājums - zāģa asmens / NO Advarsel om sagblad / PL Ostrzeżenie - brzeszczot piły / SE Varning för sågblad

W8

DK Advarsel, varm overflade / EE Hoiatus - kuum pind / FI Varo kuumia pintoja / GB Warning - Hot surface / LT Įspėjimas - karštas paviršius / LV Brīdinājums - karsta virsma / NO Advarsel om varm overflate / PL Ostrzeżenie - gorąca powierzchnia / SE Varning för het yta

W9

DK Advarsel, Løstsiddende tøj / EE Hoiatus - avarad rõivad / FI Varo, älä käytä väljiä vaatteita / GB Warning - loose fitting clothes / LT Įspėjimas - laisvi drabužiai / LV Brīdinājums - plandošas drēbes / NO Advarsel løstsittende klær / PL Ostrzeżenie - luźno dopasowana odzież / SE Varning, löst sittande kläder

W10

DK Advarsel, løsthængende hår / EE Hoiatus - lahtised juuksed / FI Varo, pidä hiukset kiinni / GB Warning - loose hanging hair / LT Įspėjimas - laisvi ilgi plaukai / LV Brīdinājums - brīvi izlaisti mati / NO Advarsel, løsthengende hår / PL Ostrzeżenie - luźno opadające włosy / SE Varning, löst hängande hår

W11

DK Advarsel, gnistdannelse / EE Hoiatus - sädemed / FI Varoitus, kipinöitä / GB Warning - Sparks / LT Įspėjimas - kibirkštys / LV Brīdinājums - dzirksteles / NO Advarsel om gnistdannelse / PL Ostrzeżenie - iskry / SE Varning för gnistbildning

W14

DK Advarsel, klemningsrisiko / EE Hoiatus - purustamisoht / FI Puristumisvaara / GB Warning - Risk of crushing / LT Įspėjimas - sutraiškymo pavojus / LV Brīdinājums - saspiešanas risks / NO Advarsel om klemmefare / PL Ostrzeżenie - ryzyko zgniecenia / SE Varning för klämrisk

W15

DK Advarsel, klemningsrisiko / EE Hoiatus - purustamisoht / FI Puristumisvaara / GB Warning - Risk of crushing / LT Įspėjimas - sutraiškymo pavojus / LV Brīdinājums - saspiešanas risks / NO Advarsel om klemmefare / PL Ostrzeżenie - ryzyko zgniecenia / SE Varning för klämrisk

W16

DK Advarsel, klemningsrisiko / EE Hoiatus - purustamisoht / FI Puristumisvaara / GB Warning - Risk of crushing / LT Įspėjimas - sutraiškymo pavojus / LV Brīdinājums - saspiešanas risks / NO Advarsel om klemmefare / PL Ostrzeżenie - ryzyko zgniecenia / SE Varning för klämrisk

W17

DK Advarsel, klemningsrisiko / EE Hoiatus - purustamisoht / FI Puristumisvaara / GB Warning - Risk of crushing / LT Įspėjimas - sutraiškymo pavojus / LV Brīdinājums - saspiešanas risks / NO Advarsel om klemmefare / PL Ostrzeżenie - ryzyko zgniecenia / SE Varning för klämrisk

W18

DK Advarsel! Slå altid strømmen fra ved service og vedligeholdelse / EE Ettevaatust, remondija hooldustööde ajaks tuleb vool välja lülitada / FI Varoitus! Virta on katkaistava huollon ja kunnossapidon ajaksi / GB Warning - Power supply must be switched off during service and maintenance / LT Įspėjimas: atliekant remontą ir techninę priežiūrą būtina atjungti srovę / LV Uzmanību! Pirms apkopes vai remonta darbiem izslēdziet strāvas padevi! / NO Advarsel, strømmen må slås av ved service og vedlikehold / PL Uwaga! Na czas naprawy i konserwacji należy odłączyć dopływ prądu / SE Varning, strömmen måste stängas av vid service och underhåll

DK Påbudssymboler – EE Kohustusmärgid – FI Määräyssymbolit – GB Mandatory Signs – LT Privalomieji ženklai – LV Obligātā a zīmes – NO Påbudssymboler – PL Znaki obowiązkowe – SE Påbudssymboler

M1
DK Læs vejledningen / EE Lugege juhendit / FI Lue ohjekirjasta / GB Read the Manual / LT Perskaitykite vadovą / LV Izlasiet rokasgrāmatu / NO Læs vejledningen / PL Przeczytaj podręcznik / SE Läs manual

M2
DK Beskyttelsesbriller / EE Kaitseprillid / FI Suojalasit / GB Protective glasses / LT Apsauginiai akiniai / LV Aizsargbrilles / NO Beskyttelsesbriller / PL Okulary ochronne / SE Skyddsglasögon

M3
DK Høreværn / EE Kõrvakaitsmed / FI Kuulonsuojain / GB Ear defenders / LT Ausų apsaugos / LV Ausu aizsargi / NO Høreværn / PL Nauszniki ochronne / SE Hörselskydd

M4
DK Beskyttelsesmaske / EE Kaitsemask / FI Suojanaamari / GB Protective mask / LT Apsauginė kaukė / LV Aizsargmaska / NO Beskyttelsesmaske / PL Maska ochronna / SE Skyddsmask

M5
DK Besyttelsesdragt / EE Kaitseriietus / FI Suojapuku / GB Protective clothing / LT Apsauginiai drabužai / LV Aizsargtērps / NO Beskyttelsesdragt / PL Odzież ochronna / SE Skyddsdräkt

M6
DK Beskyttelseshandsker / EE Kaitsekindad / FI Suojakäsi-neet / GB Protective gloves / LT Apsauginės pirštinės / LV Aizsargcimdi / NO Beskyttelseshandsker / PL Rękawice ochronne / SE Skyddshandskar

M7
DK Sikkerhedssko / EE Kaitsejalanõud / FI Suojajalkineet / GB Protective shoes / LT Apsauginiai batai / LV Aizsargapavi / NO Sikkerhedssko / PL Obuwie ochronne / SE Skyddsskor

M8
DK Løft med wire / EE Tõstke tõstuki abil / FI Nosto vaijerilla / GB Lift using hoist / LT Kelkite keltuvu / LV Paceliet,m izmantojot celšanas mehānismu / NO Løft med wire / PL Podnoś za pomocą dźwigu / SE Lyft med vajer

M9
DK Påfyld olie / EE Täitke õliga / FI Öljyn lisäys / GB Fill with oil / LT Pripildykite tepalo / LV Piepildīt ar eļļu / NO Påfyld olie / PL Napełnij olejem / SE Fyll på olja

DK Advarselssymboler – EE Keelumärgid – FI Kieltemerkit – GB Prohibition symbols – LT Draudžiamieji simboliai – LV Aizlieguma simboli – NO Forbudssymboler – PL Symbole ostrzegawcze – SE Förbudssymboler

PRH1
DK Bær ikke smykker / EE Ehete kandmine keelatud / FI Korujen käyttö kielletty / GB Wearing of jewellry forbi / LT Draudžiama dėvėti papuošalus / LV Aizliegts nēsāt rotaslietas / NO Forbudt å bruke smykker / PL Noszenie biżuterii zabronione / SE Förbud att använda smycken

PRH2
DK Forbud mod at anvende handsker / EE Kandmine on keelatud / FI Käsinelden käyttö kielletty / GB Gloves must not be worn / LT Pirstinių ne dėvėti / LV Ir jývalkÿ cimdi / NO Forbudt å bruke hansker/ PL Nie wolno zakýadaý rýkawic / SE Förbud att använda skyddshandskar

PRH3
DK Undgå våde hænder / EE Vältige kasutamist märgade kätega / FI El märin käsin / GB Avoid wet hands / LT Saugokitės, kad nesušlaptumėte rankų/ LV Nestrādājiet ar slapjām rokām / NO Undgå våde hænder / PL Unikaj dotykania mokrymi rękami / SE Undvik våta hänter

PRH4
DK Må kun repareres af en servicetekniker / EE Parandustöid tohib teha vaid hooldusinsener / FI Vain huoltoteknikon korjattava / GB Repairs only by Service Engineer / LT Remontuoti gali tik priežiūros inžinierius / LV Remontdarbus veic tikai tehniskās apkopes inženieris / NO Må kun repareres af en servicetekniker / PL Naprawy wykonuje tylko inżynier serwisu / SE Repareras endast av servicetekniker

Dansk (Oversættelse af den originale brugsanvisning) 4

Eesti (Tõlge algupärase kasutusjuhendi) 6

Suomi (Käännös alkuperäisten ohjeiden) 8

English (Original instructions) 10

Lietuviškai (Vertimas originali instrukcija) 12

Latviski (Oriģinālo instrukciju tulkojums) 14

Norsk (Oversettelse av den opprinnelige instruksjonene) 16

Polski (Tłumaczenie instrukcji oryginalnej) 18

Svenska (Översättning av ursprunglig bruksanvisning) 20

Version 2010-04-21

DANSK

Oversættelse af den originale brugsanvisning

INDHOLDSFORTEGNELSE

1.0 TRANSPORT & HÅNDTERING....4
1.1 TRANSPORT....4
1.2 HÅNDTERING....4
1.3 OPSTILLING....4
2.0 BRUGERVEJLEDNING....4
2.1 BETJENING....4
2.2 SIKKERHEDSVEJLEDNING....5
2.3 VEDLIGEHOLDELSE....5
3.0 TEKNISKE DATA....5
3.1 DIMENSIONER....5
3.2 TEKNISKE SPECIFIKATIONER....5
3.3 GARANTI....5
4.0 RESERVEDELSLISTE....22
4.1 EKSPLODERET TEGNING....22
4.2 RESERVEDELSLISTE....22

1.0 TRANSPORT & HÅNDTERING

1.1 Transport

MFF leveres monteret på en palle indpakket i beskyttende emballage med følgende mål:

MFF - 2S	310 kg
MFF - 3S	340 kg

1.2 Håndtering

Kantbukkeren kan uden besvær transporteres på den palle, maskinen leveres på.

1.3 Opstilling

Opstilling af MFF, skal ske på et jævnt fast underlag. Derefter spændes maskinen fast i gulvet ved at benytte de fire beslag, som er anvendt til at fastgøre bukkeren på pallen. Ligeledes anvendes de to huller i trekantspladen i monteringsvangen (se fig. 1.1).

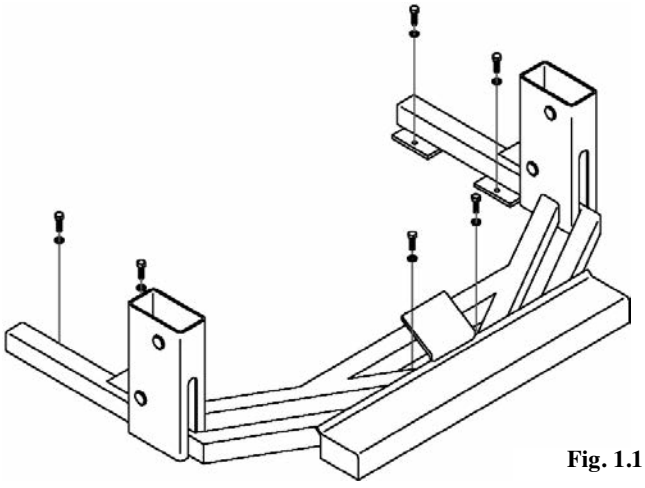

Fig. 1.1

2.0 BRUGERVEJLEDNING

2.1 Betjening

Betjeningen af MFF kantbukkeren er ens uanset hvilken model der er tale om, dog er de modeller der har fast overvange begrænsninger i hvor meget de kan bukke.

Ved bukning udløses låsen til overvangen, ved at træde på pedalen (1) (se fig.: 1.2), nu kan emnepladen indføres. Overvangen trykkes ned igen ved at træde på trædepedalen (1).

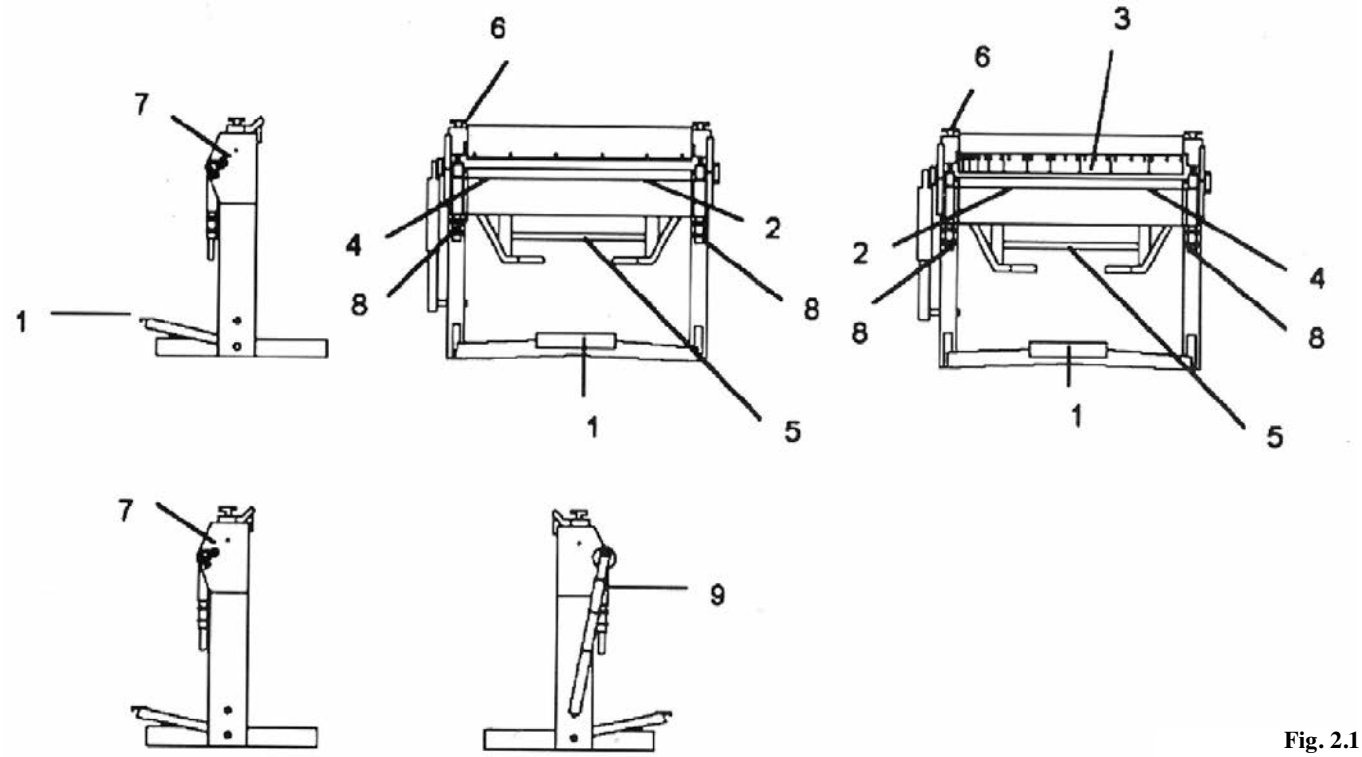

Fig. 2.1

Før låsen til overvangen kan aktiveres er det nødvendigt at justere håndtagene (6) for overvangen, så det er muligt at trykke trædepedalen i bund. Til sidst justeres håndtag (8) for bukkevangen (2), så bukkespalten (se fig.: 2.2) svarer til pladedimensionen.

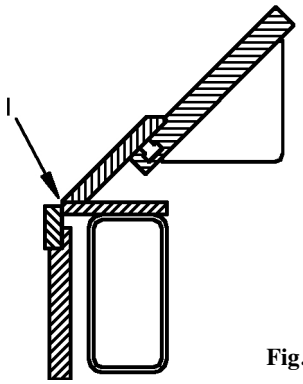

Fig. 2.2 Bukkespalte (l)

For at udnytte nogle af de mange muligheder, MFF kantbukkeren giver mulighed for (se fig.: 2.3), kan det være nødvendigt at afmontere et eller flere af segmenterne (3) i overvangen.

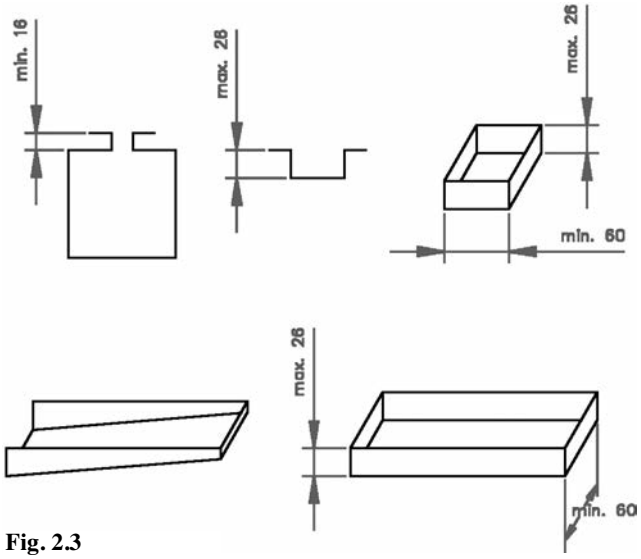

Fig. 2.3

2.2 Sikkerhedsvejledning

Når der arbejdes ved kantbukkeren skal de gældende sikkerhedsregler overholdes for at undgå person- og materielskade.
MFF kantbukkeren er konstrueret til at kunne bruges med det udstyr, som kantbukkeren bliver leveret med. Det kan derfor ikke anbefales at foretage tekniske omkonstruktioner på kantbukkeren eller anvende teknisk udstyr, som ikke er godkendt til MFF kantbukkeren
Det kan ikke anbefales at bukke plader, der overskrider max. plade dimension (se tekniske specifikationer).

2.3 Vedligeholdelse

For at sikre unødvendig slitage skal de 4 smørenipler regelmæssigt smøres. Det frarådes at ændre den indstilling, som overvangen har i glideskinnerne, da denne er korrekt justeret fra fabrikken.
Hvis denne brugs- og vedligeholdelsesvejledning overholdes, er det kun nødvendigt at ændre på glideskinnernes indstilling ved slitage, eller hvis segmenterne slides op.

3.0 TEKNISKE DATA

3.1 Dimensioner

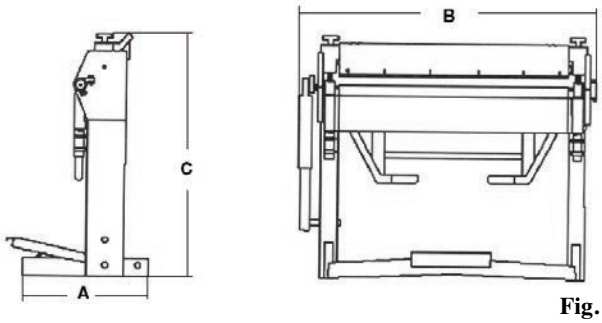

Fig. 3.1

3.2 Tekniske specifikationer

Artnr.....**20838**	**-0105**	**-0204**
Luna	MFF 2 S	MFF 3 S
Arbejdsbredde .....mm	1020	1270
Max. pladedimension .....mm	2,5	2,0
Bukkevinkel.....	135°	135°
A .....mm	800	800
B .....mm	1070	1370
C .....mm	1150	1150
Vægt .....kg	310	340

3.3 Garanti

2 ÅRS GARANTI

Hvis denne maskine inden 2 år fra købsdato bliver defekt p.g.a. mangelfuldt materialer eller forarbejdning, garanterer vi reparation eller erstatning af sådanne varer forudsat at:

1. Produktet returneres komplet til en af vore serviceafdelinger eller officielle serviceagenter.
2. Produktet ikke er blevet anvendt forkert eller mishandlet.
3. Der ikke er forsøgt reparationsarbejde af andre personer end vort eget servicepersonale eller personale hos vore officielle serviceagenter.
4. Fakturer kopi vedlægges, når maskinen sendes til reparation.
5. Slidedele indgår ikke under garantien.

EESTI

Tõlge algupärase kasutusjuhendi

SISUKORD

1.0 TRANSPORT & ÜLESPANEK 6
1.1 TRANSPORT 6
1.2 KÄSITLEMINE 6
1.3 ÜLESPANEK 6
2.0 JUHISED 6
2.1 KASUTAMINE 6
2.2 TÖÖOHUTUS 7
2.3 HOOLDUS 7
3.0 TEHNILISED ANDMED 7
3.1 MÕÕDUD 7
3.2 TEHNILISED ANDMED 7
3.3 GARANTII 7
4.0 VARUOSADE NIMEKIRI 22
4.1 SKEEM 22
4.2 VARUOSADE NIMEKIRI 22

1.0 TRANSPORT & ÜLESPANEK

1.1 Transport

MFF 2S - MFF 3S tarnitakse transportalusel ja mudelite kaal on:

MFF 2S	310 kg
MFF 3S	340 kg

Kantmasin on kaitseks vigastuste eest kinni mähitud.

1.2 Käsitlemine

Kantmasin on teisaldatav koos transportalusega.

1.3 Ülespanek

MFF 2S - MFF 3S tuleb paigaldada kindlale tasasele aluspinnale. Seade kinnitatakse aluspinnale samade kinnitusvahenditega, millega see oli kinnitatud transportalusele. (vaata joonist 1.1).

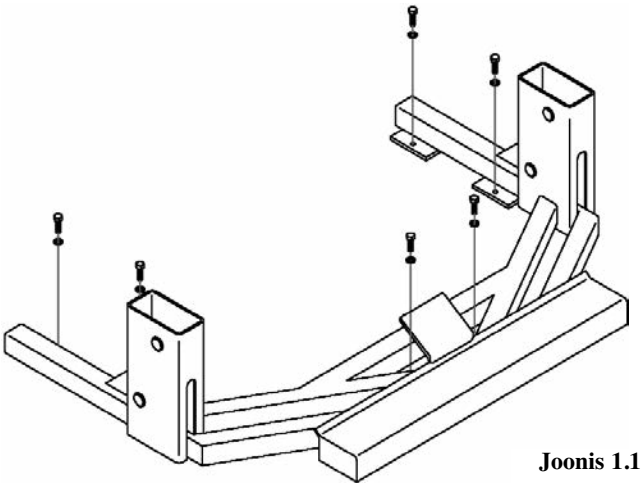

Joonis 1.1

2.0 JUHISED

2.1 Kasutamine

Painutamise alustamiseks tuleb survelati pedaal (1) vabastada (vaata joonist 1.2). Nüüd on võimalik lehtmaterjali sisetada. Vajuta seejärel survelatt pedaaliga (1) uuesti alla.

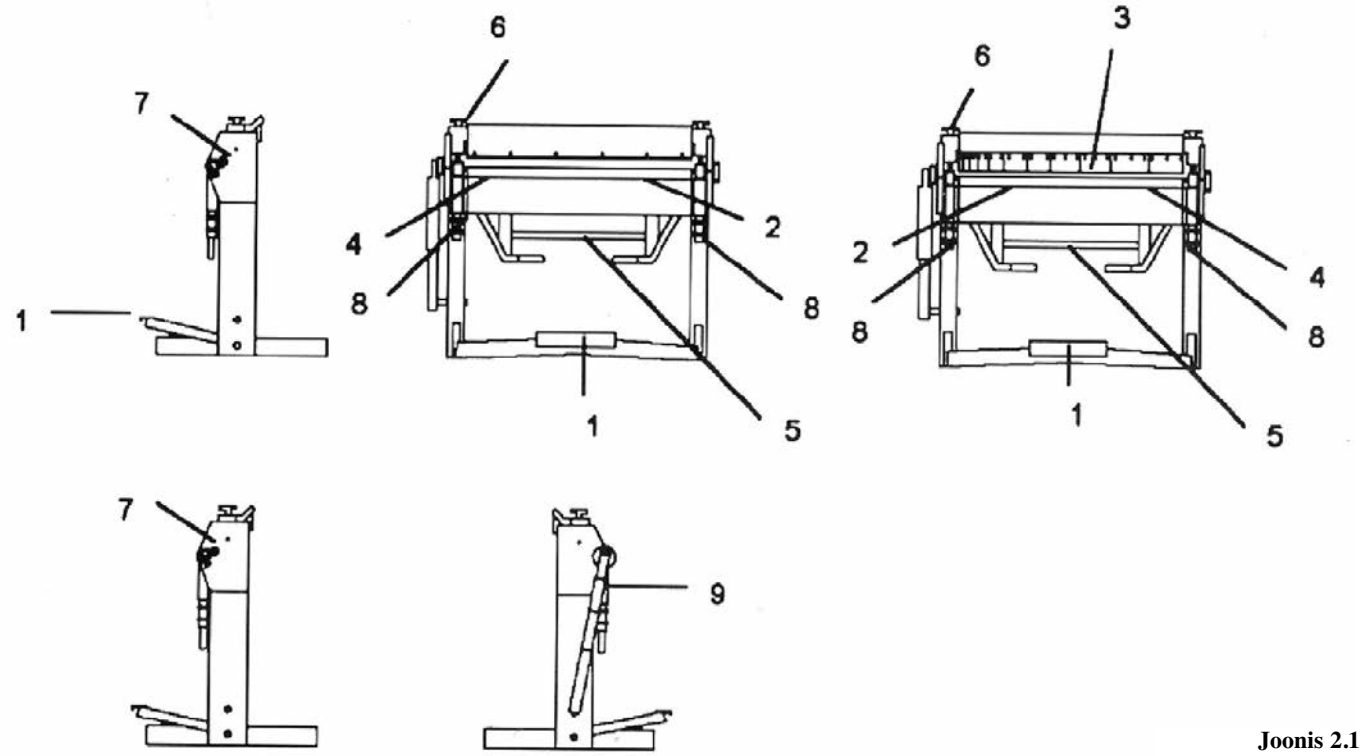

Joonis 2.1

Vajaduse korral reguleeri enne survelati blokeerimist lati kõrgust käepidemetega (6) selliselt, et survelati pedaali oleks võimalik kinni vajutada. Painutuslatt (4) reguleeritakse vastavalt pleki paksusele käepidemega (8).

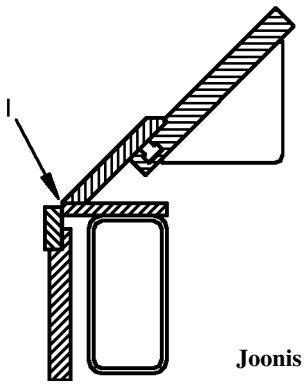

Joonis 2.2 Painutusserv (l)

MFF 2S - MFF 3S kõikide võimaluste ärakasutamiseks võib osutuda vajalikuks eemaldada mõned survelati segmendid (3) (vaata joonist 2.3).

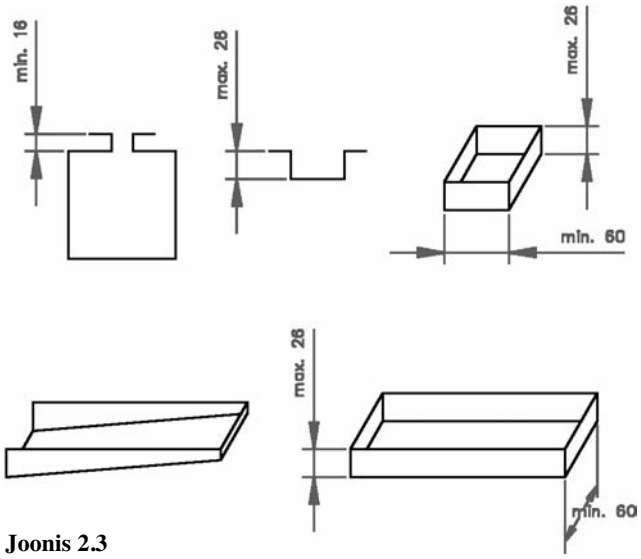

Joonis 2.3

2 . 2

Tööohutus

Kantmasinaga töötades pea kinni kõikidest ohutusnõuetest, et vältida materiaalseid ja isikukahjusid.

MFF 2S - MFF 3S peab kasutamisel olema komplekteeritud kõikide kaasasolevate seadistega. Masinale ei ole lubatud teha mingeid ümberehitusi ega komplekteerida seda lisaseadmetega, mis ei ole MFF 2S - MFF 3S jaoks heaks kiidetud.

Ära painuta plekki, mille mõõtmed ületavad masinale ette nähtud suurusi (vt tehnilisi andmeid).

2.3 Hooldus

Masina enneagse kulumise vältimiseks määri seda korrapäraselt nelja määrdenipli kaudu. Ära reguleeri survelati juhikuid, kuna need on tehases täpselt reguleeritud.

Kui käesolevat kasutusjuhendit järgida, siis tuleb juhikute asendit reguleerida ainult kulumise kompenseerimiseks ja segmentide teritamisel maha lihvitud materjali kompenseerimiseks.

3.0 TEHNILISED ANDMED

3.1 Mõõdud

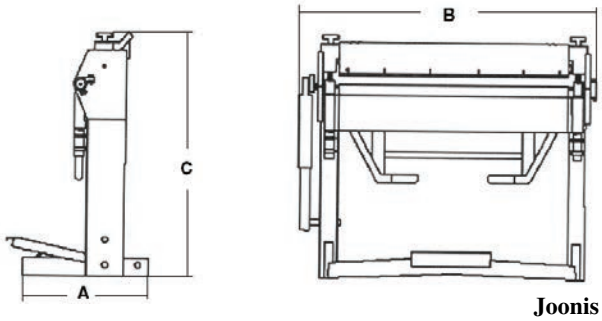

Joonis 3.1

3.2 Tehnilised andmed

Artnr	**20838**	**-0105**	**-0204**
Luna		MFF 2S	MFF 3S
Tööpikkus	mm	1020	1270
Suurim materjali paksus	mm	2,5	2,0
Paindenurk		135°	135°
A	mm	800	800
B	mm	1070	1370
C	mm	1150	1150
Kaal	kg	310	340

3.3 Garantii

Kui kahe aasta jooksul pärast Luna poolt tarnimist ilmneb masinal materjalidest või tootmisest põhjustatud rikkeid, garanteerime masina või selle defektsete osade tasuta remondi või väljavahetamise järgmistel tingimustel:

1. Toode on tagastatud komplektselt meie teenindusjaama või ametlikule esindajale.
2. Toodet ei ole väärkasutatud ega hooletult käsitletud ning seda ei ole kasutatud vastuolus kasutusjuhendile.
3. Toodet on remontinud ainult meie hooldusteenistus või meie esindaja.
4. Ostukuupäev on dokumentaalselt tõestatav toote tagastamisel või remonti saatmisel.
5. Kiirelt kuluvad osad ei ole garantiiga kaetud.

SUOMI

Käännös alkuperäisten ohjeiden

SISÄLLYSLUETTELO

1.0 KULJETUS JA KÄSITTELY 8
1.1 KULJETUS 8
1.2 KÄSITTELY 8
1.3 SIJOITUS 8
2.0 OHJEET 8
2.1 KÄYTTÖ 8
2.2 TURVALLISUUS 9
2.3 KUNNOSSAPITO 9
3.0 TEKNISET TIEDOT 9
3.1 KONEET MITAT 9
3.2 TEKNISET TIEDOT 9
3.3 TAKUU 9
4.0 VARAOSALUETTELO 22
4.1 PIIRUSTUS 22
4.2 VARAOSALISTA 22

1.0 KULJETUS JA KÄSITTELY

1.1 Kuljetus

MFF 2S - MFF 3S toimitetaan lavalla; paino:

MFF 2S	310 kg
MFF 3S	340 kg

Taivutuskone on pakattu suojakääreeseen.

1.2 Käsittely

Konetta voidaan kuljettaa kuormalavalla helposti.

1.3 Sijoitus

Taivutuskone MFF 2S - MFF 3S on sijoitettava tukevalle ja tasaiselle alustalle. Kone on kiinnitettävä lattiaan neljällä kiinnikkeellä, joita käytetään myös lavalle kiinnitykseen. Kiinnitykseen käytetään molempia asennuskappaleen kolmiolevyn reikiä. (ks. kuva 1.1.)

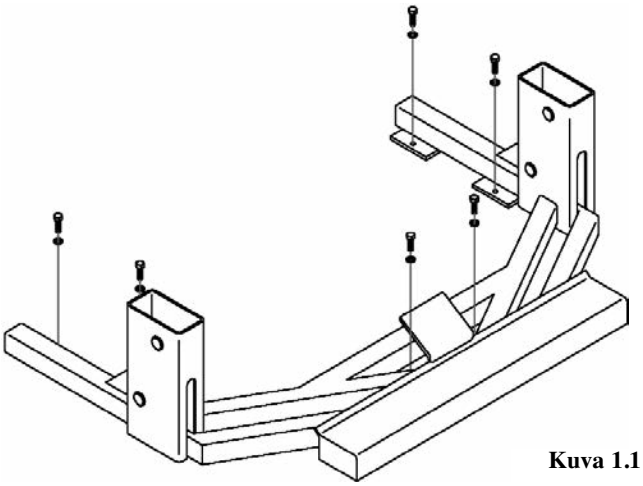

Kuva 1.1

2.0 OHJEET

2.1 Käyttö

Taivutusta varten ylemmän palkin lukitus avataan polkimen (1) avulla (ks. kuva 1.2). Sen jälkeen levy voidaan syöttää koneeseen. Yläpalkki painetaan takaisin alan polkimen (1)

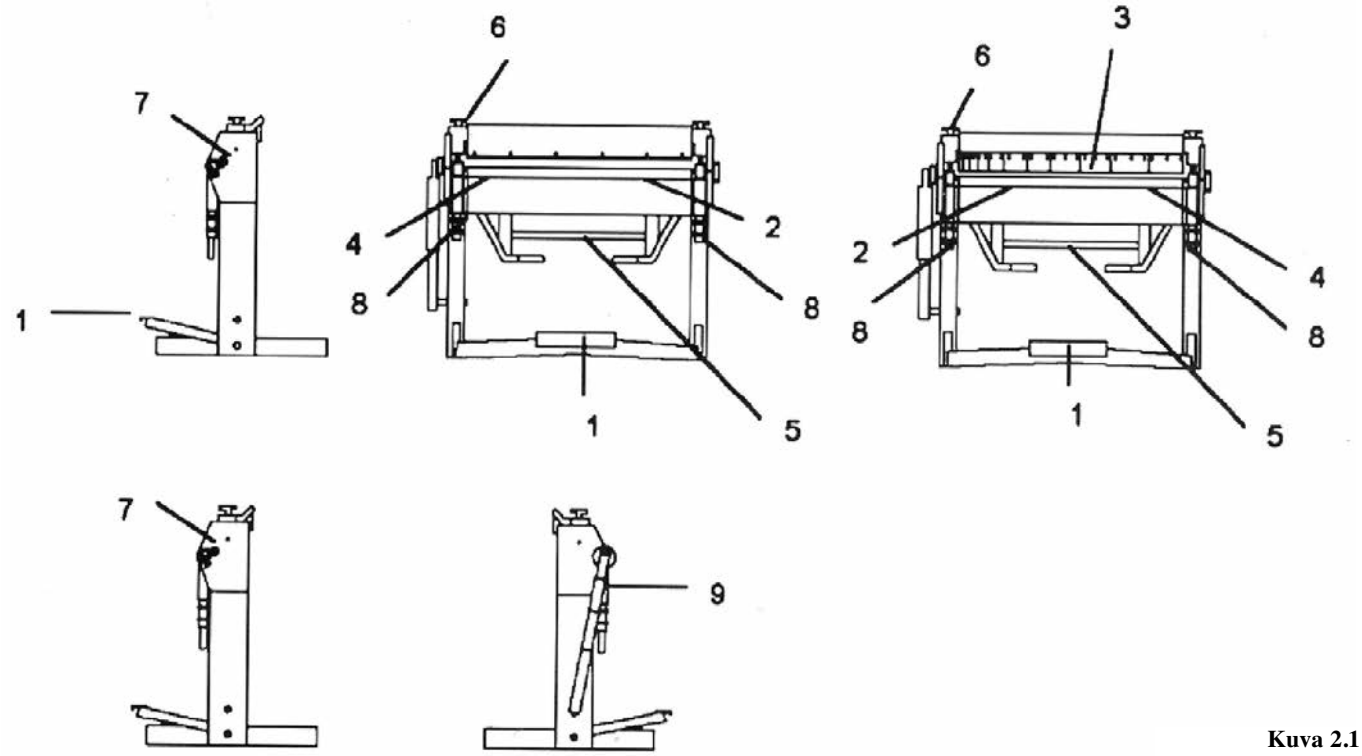

Kuva 2.1

Ennen kuin yläpalkin lukitus kytketään, kahvoja (6) on säädettävä niin että polkimen voi painaa takaisin lähtöasentoon. Lopuksi taivutuspalkin (2) kahvaa (8) säädetään niin, että taivutusrako (ks. kuva 2.2) vastaa levyn kokoa.

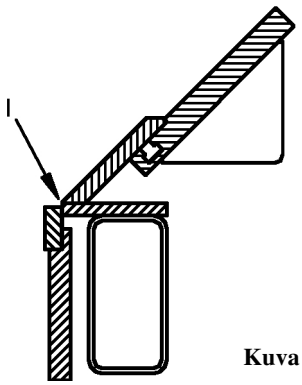

Kuva 2.2 Taivutusrako (l)

MFF 2S - MFF 3S:a voidaan käyttää monella tavalla, ja yläpalkista voidaan joutua irrottamaan yksi tai useampi segmentti (3) parhaimman käyttötavan soveltamiseksi (ks. kuva 2.3).

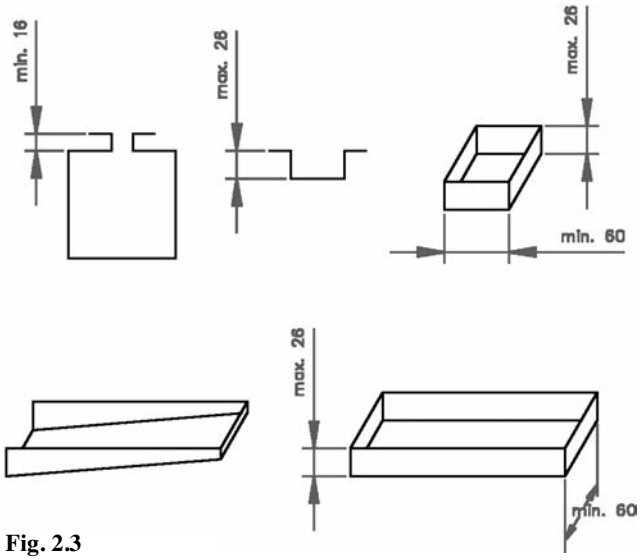

Fig. 2.3

2 . 2 Turvallisuus

Taivutuskoneella työskentely edellyttää voimassa olevien turvallisuusohjeiden noudattamista, jotta henkilö- ja omaisuusvahingoilta vältytään.

MFF 2S - MFF 3S on suunniteltu käytettäväksi niillä varusteilla, jotka sen mukana on toimitettu. Sen vuoksi koneeseen ei suositella tehtäväksi mitään teknisiä muutoksia tai lisättäväksi mitään teknisiä laitteita, joita ei ole hyväksytty taivutuskoneelle MFF 2S - MFF 3S.

Koneella ei suositella taivutettavaksi levyjä, jotka ylittävät koneelle ilmoitetut enimmäislevymitat (katso tekniset tiedot).

2.3 Kunnossapito

Tarpeettoman hankauksen ja kulumisen ehkäisemiseksi koneen neljä nippaa on voideltava säännöllisesti. Yläpalkin säätöä liukukiskoissa ei suositella muutettavaksi, sillä se on asetettu oikeaksi tehtaalla.

Mikäli näitä määräyksiä ja kunnossapito-ohjeita noudatetaan, liukukiskojen asentoa on tarpeen säätää vain normaalin hankauksen ja kulumisen seurauksena, tai jos segmenttejä hiotaan.

3.0 TEKNISET TIEDOT

3.1 Koneet mitat

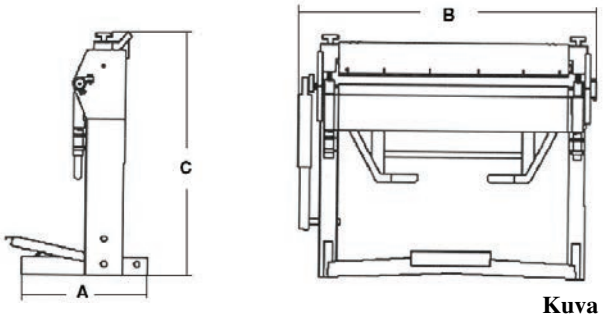

Kuva 3.1

3.2 Tekniset tiedot

Artnr. **20838**	**-0105**	**-0204**
Luna	MFF 2S	MFF 3S
Työpituus.....mm	1020	1270
Maks. käytävä .....mm	2,5	2,0
Taivutuskulma	135°	135°
A.....mm	800	800
B .....mm	1070	1370
C .....mm	1150	1150
Paino.....kg	310	340

3 . 3 Takuu

Jos tähän Lunan toimittamaan koneeseen tulee kahden vuoden aikana, ostopäivästä lukien, valmistusvirheen tai materiaalivirheen aiheuttama vika, takaamme koneen tai vioittuneen osan tai vioittuneiden osien korjauksen tai vaihdon maksutta seuraavilla edellytyksillä:

1. Tuote palautetaan kokonaisena valmistajan huoltopisteeseen tai valmistajan viralliselle huoltoedustajalle.
2. Tuotetta ei ole käytetty tai käsitelty väärin tai huolimattomasti eikä sitä varsinkaan ole käytetty käyttöohjeiden vastaisella tavalla.
3. Muut kuin valmistajan tai virallisen huoltoedustajan huoltohenkilöt eivät ole korjanneet tai yrittäneet korjata tuotetta.
4. Kun tavarat jätetään tai lähetetään takuukorjaukseen, niiden kanssa esitetään todistus ostopäivästä.
5. Kulutusosat eivät kuulu takuun piiriin.

ENGLISH

Original instructions

TABLE OF CONTENTS

1.0 TRANSPORT & HANDLING 10
1.1 TRANSPORT 10
1.2 HANDLING 10
1.3 PLACING 10
2.0 DIRECTIONS 10
2.1 OPERATION 10
2.2 SECURITY 11
2.3 MAINTENANCE 11
3.0 TECHNICAL SPECIFICATIONS 11
3.1 DIMENSIONS 11
3.2 TECHNICAL SPECIFICATIONS 11
3.3 GUARANTEE 11
4.0 SPARE PARTS LIST 22
4.1 DRAWING 22
4.2 SPARE PARTS LIST 22

1.0 TRANSPORT & HANDLING

1.1 Transport

MFF 2S - MFF 3S are delivered on a pallet with the following measures:

MFF 2S	310 kgs
MFF 3S	340 kgs

The bending machine is packed in protective wrapping.

1.2 Handling

The machine can be transported on the pallet without difficulty.

1.3 Placing

Mounting of MFF 2S - MFF 3S, must take place on a firm and level ground. The machine must be fastened to the ground by means of the four fittings which are used to fasten the bending machine to the pallet. Both holes in the triangle sheet in the mounting pjece is applied. (see fig. 1.1).

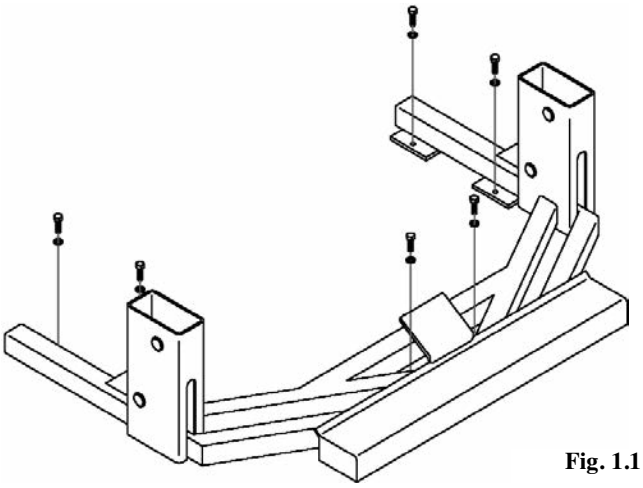

Fig. 1.1

2.0 DIRECTIONS

2.1 Operation

When bending the lock for the upper beam is released by using the pedal (1) (see fig. 1.2). Now the sheet can be entered. The upper beam is pressed down again by using the pedal (1).

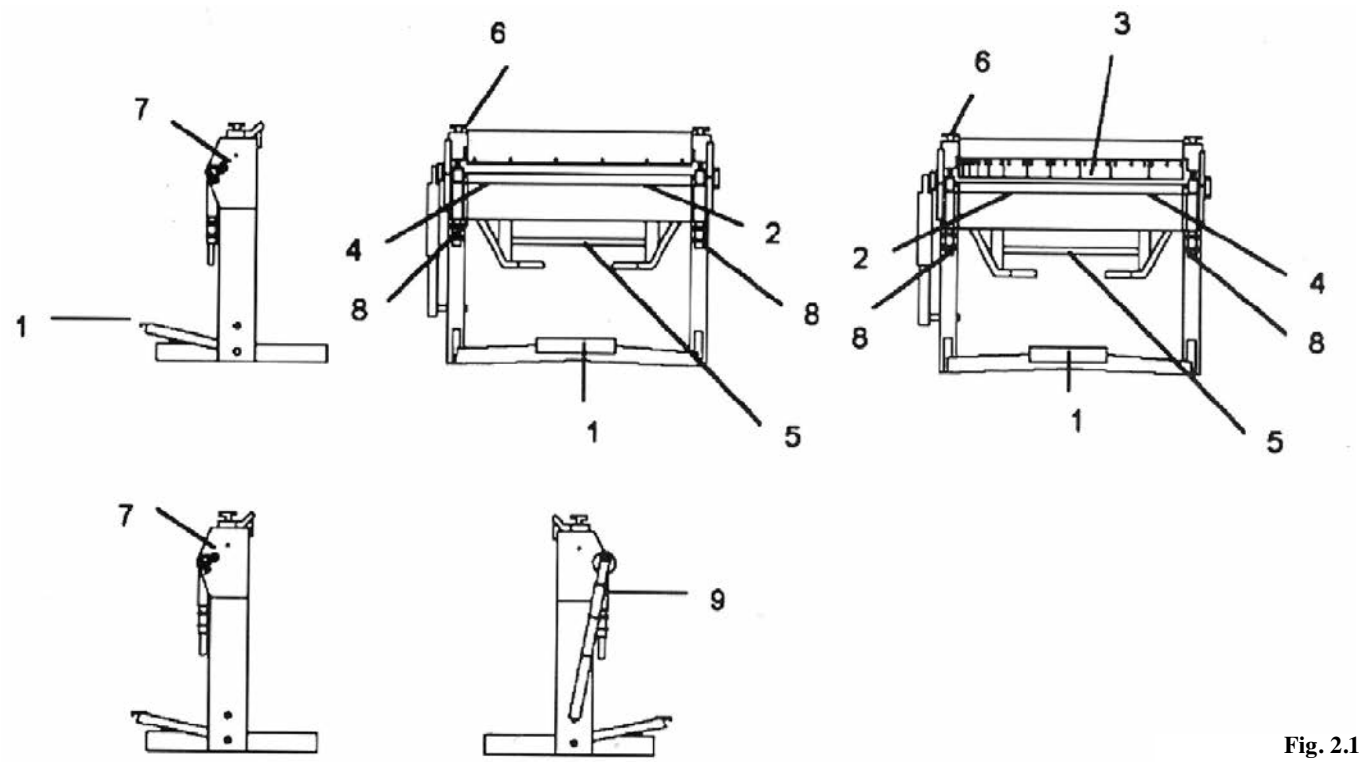

Fig. 2.1

Before the lock for the upper beam is activated it is necessary to adjust the handles (6) so it is possible to press the pedal home. Finally the handle (8) for the bending beam (2) is adjusted, so the bending crack (see fig. 2.2) correspond with the sheet dimension.

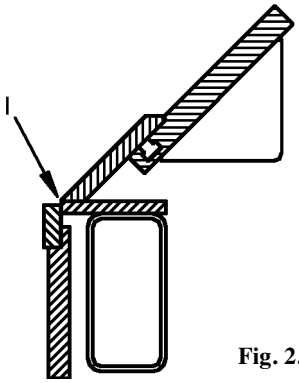

Fig. 2.2 Bending Crack (l)

It might be necessary to dismount one or more of the segments (3) in the upper beam in order to make the best possible use of the many possibilities MFF 2-3 have.(see fig. 2.3).

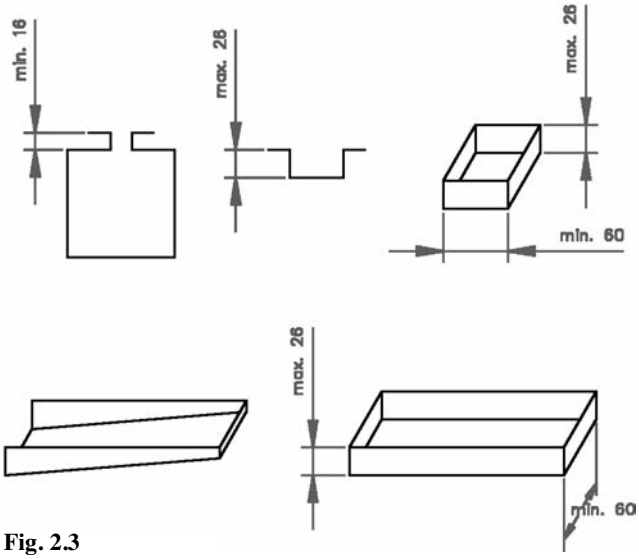

Fig. 2.3

2.2 Security

When working with the bending machines the existing safety rules must be kept to avoid personal or material injury.
MFF 2S - MFF 3S are constructed to be used with the equipment with which they are delivered with. Therefore it is not recommended to make any technical reconstructions on the machine or use any technical equipment which is not approved for MFF 2S - MFF 3S. It is not recommended to bend sheets which exceed the maximum sheet dimension (pls see technical specifications).

2.3 Maintenance

To secure unnecessary wear and tear the four nipples must be lubricated regularly. It is advised not to change the adjustment of the upperbeam in the slide rails, as this is correct-ly adjusted from the factory.
If these directions and maintanance instructions are kept it is only necessary to adjust the position of the slide rails by wear and tear and if the segments are grinded off.

3.0 TECHNICAL SPECIFICATIONS

3.1 Dimensions

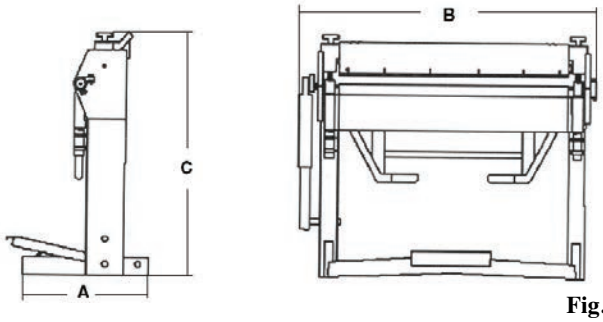

Fig.3.1

3.2 Technical Specifications

Artnr	**20838**	**-0105**	**-0204**
Luna		MFF 2S	MFF 3S
Working length	mm	1020	1270
Max. passage	mm	2,5	2,0
Bending angle		135°	135°
A	mm	800	800
B	mm	1070	1370
C	mm	1150	1150
Weight	kgs	310	340

3.3 Guarantee

If within 2 year of purchase this machine supplied by Luna becomes defective due to faulty materials or workmanship we guarantee to repair or replace the machine or defective part or parts free of charge provided that:

1. The product is returned complete to one of our Service Branches or Official Service Agents.
2. The product has not been misused or carelessly handled and in particular has not been used in a manner contrary to the operating instructions.
3. Repairs have not been made or attempted by other than our own Service Staff or the staff of our Official Service Agents.
4. Documentary proof of purchase date is produced when the goods are handed in or sent for repair.
5. Wear parts are not covered by the warranty.

LIETUVIŠKAI

Vertimas originali instrukcija

TURINYS

1.0 PERVEŽIMAS IR PARUOŠIMAS 12
1.1 PERVEŽIMAS 12
1.2 PARUOŠIMAS.....12
1.3 IŠDĖSTYMAS.....12
2.0 NURODYMAI 12
2.1 DARBAS.....12
2.2 SAUGUS DARBAS.....13
2.3 TECHNINIS APTARNAVIMAS 13
3.0 TECHNINIAI DUOMENYS 13
3.1 MATMENYS 13
3.2 TECHNINIAI DUOMENYS 13
3.3 GARANTIJA 13
4.0 ATSARGINIŲ DETALIŲ SĄRAŠAS.....22
4.1 BRĖŽINYS 22
4.2 ATSARGINIŲ DETALIŲ SĄRAŠAS.....22

1.0 PERVEŽIMAS IR PARUOŠIMAS

1.1 Pervežimas

MFF 2S - MFF 3S tiekiam ant padėklų, svoris:

MFF 2S	310 kg
MFF 3S	340 kg

Lenkimo įrenginys apvyniotas apsauginiu audiniu.

1.2 Paruošimas

Ant padėklo pritvirtintą įrenginį galima lengvai pervežti.

1.3 Išdėstymas

MFF 2S - MFF 3S reikia sumontuoti ant tvirto ir lygaus pagrindo. Įrenginį reikia pritvirtinti prie pagrindo keturiais tvirtinimo elementais, kuriais pervežamas įrenginys pritvirtintas prie padėklo. Tvirtinimui naudojamos abi kiaurymės, esančios trikampėje montavimo plokštėje (žr. 1.1 pav.).

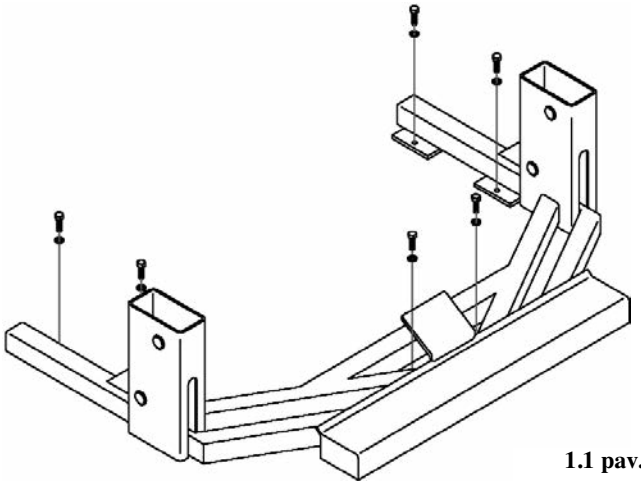

1.1 pav.

2.0 NURODYMAI

2.1 Darbas

Sulenkimo metu viršutinio strypo blokavimas išjungiamas pedalu (1) (žr. 1.2 pav.). Po to galima įdėti lakštą. Viršutinis strypas vėl prispaudžiamas pedalu (1).

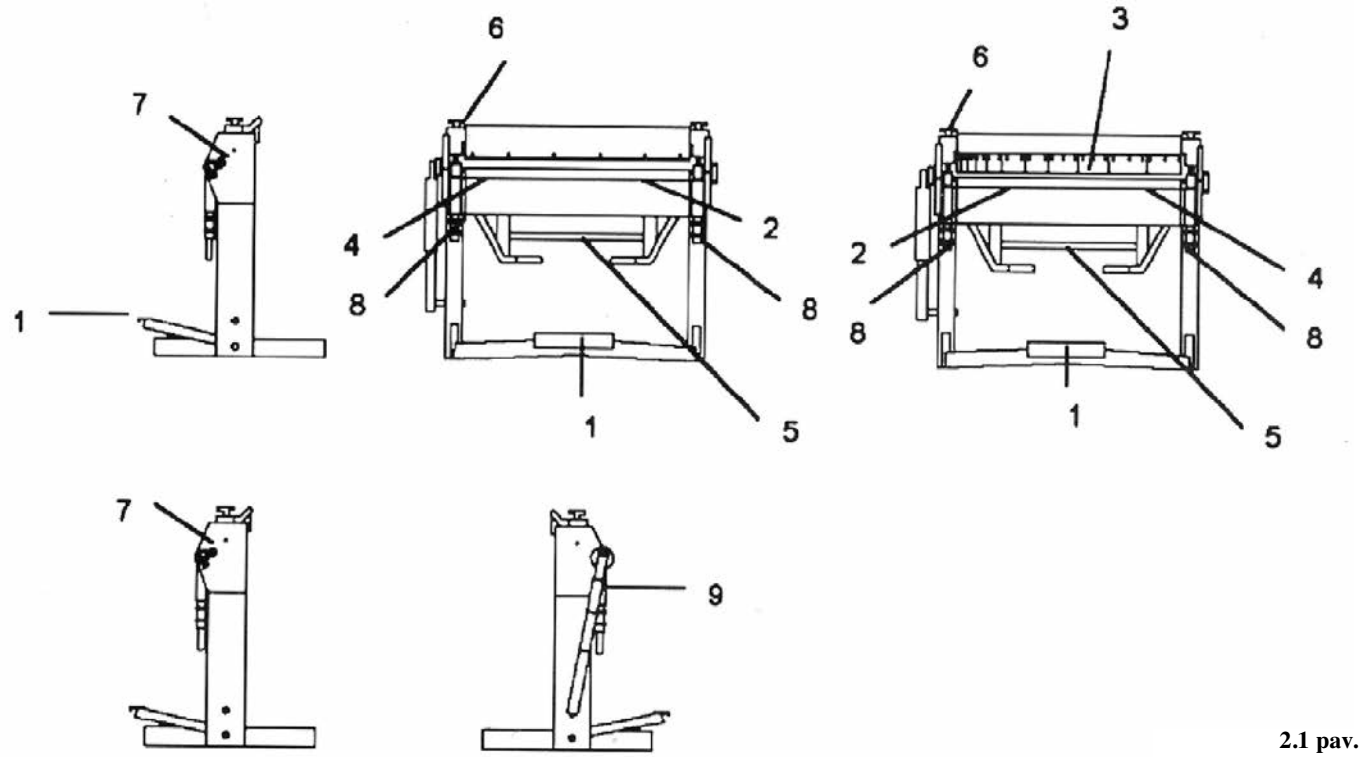

2.1 pav.

Prieš įjungiant viršutinio strypo blokavimą, reikia sureguliuoti rankenas (6), kad būtų galima nuspausti pedalą į pradinę padėtį. Galiausiai reikia sureguliuoti lenkimo strypo (2) rankeną (8) tokiu būdu, kad lenkimo linija (žr. 2.2 pav.) atitiktų lenkiamo lakšto matmenis.

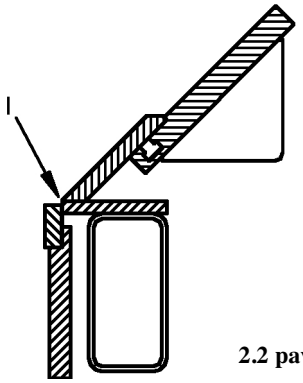

2.2 pav.: lenkimo linija (I)

Siekiant optimaliai panaudoti MFF 2S - MFF 3S darbines galimybes, gali prireikti išmontuoti vieną arba daugiau viršutinio strypo segmentų (3) (žr. 2.3 pav.).

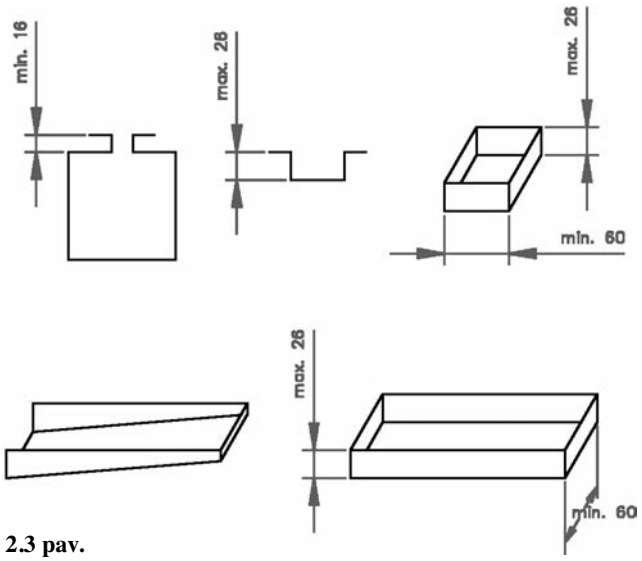

2.3 pav.

2.2 Saugus darbas

Dirbdami su lenkimo įrenginiais, vykdykite galiojančių saugaus darbo taisyklių nurodymus, apsaugojančius nuo asmenų sužalojimo ir turto nuostolių.

MFF 2S - MFF 3S konstrukcija pritaikyta darbui su įtaisais, tiekiamais kartu su lenkimo įrenginiais. Taigi, nerekomenduojame atlikti kokius nors įrenginių konstrukcijos pakeitimus arba naudoti įrenginius su įtaisais, nepritaikytais naudoti kartu su įrenginiais MFF 2S - MFF 3S. Nerekomenduojame lenkti lakštų, kurių matmenys viršija maksimalius lenkiamų lakštų matmenis (žr. techninius duomenis).

2.3 Techninis aptarnavimas

Siekiant išvengti per daug intensyvaus detalių susidėvėjimo, reikia periodiškai sutepti keturis tepimo nipelius. Rekomenduojame nekeisti sureguliuotos viršutinio strypo padėties slydimo kreipiančiosiose, nes viršutinio strypo padėtis tinkamai sureguliuota gamykloje.

Kai šie darbo ir techninio aptarnavimo nurodymai vykdomi, tereikia sureguliuoti dėl slydimo kreipiančiųjų susidėvėjimo bei segmentų susidėvėjimo pakitusią slydimo kreipiančiųjų padėtį.

3.0 TECHNINIAI DUOMENYS

3.1 Matmenys

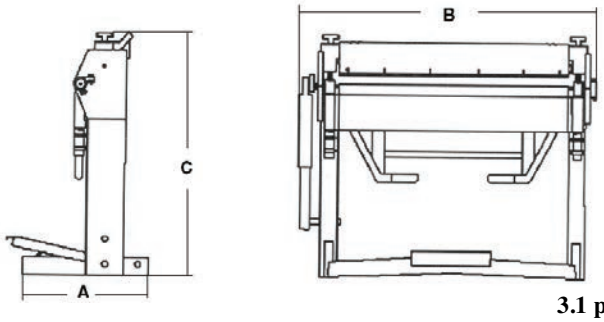

3.1 pav.

3.2 Techniniai duomenys

Artn **20838**	**-0105**	**-0204**
Luna	MFF 2S	MFF 3S
Darbinis ilgis.....mm	1020	1270
Maksimalus tarpelis .....mm	2,5	2,0
Lenkimo kampas	135°	135°
A.....mm	800	800
B .....mm	1070	1370
C.....mm	1150	1150
Svoris .....kg	310	340

3.3 Garantija

Jeigu Luna kompanijoje pagamintas įrenginys sugenda dviejų (2) metų nuo pirkimo datos bėgyje dėl netinkamų medžiagų arba netinkamos gamybos, tai mes garantuojame nemokamą remontą arba įrenginio ar sugedusių detalių pakeitimą, jeigu:

1. Pilnos sudėties įrenginys perduodamas mūsų techninio aptarnavimo padaliniui arba oficialiam techninio aptarnavimo atstovui.
2. Gaminys buvo tinkamai ir kruopščiai naudojamas; ypatingai svarbu tai, kad gaminys nebūtų naudojamas kitokiu nei nurodyta naudojimo vadove būdu.
3. Remonto darbus atliko tik mūsų techninio aptarnavimo padalinio darbuotojai arba oficialus techninio aptarnavimo atstovas.
4. Prie remontui perduodamo arba persiunčiamo įrenginio pridėtas pirkimo datą įrodantis dokumentas.
5. Garantiniai gamintojo įsipareigojimai negalioja susidėvinčioms detalėms.

LATVISKI

Oriģinālo instrukciju tulkojums

SATURS

1.0 TRANSPORTS UN IZKRAUŠANA 14
1.1 TRANSPORTS 14
1.2 IZKRAUŠANA 14
1.3 NOVIETOŠANA 14
2.0 NORĀDĪJUMI 14
2.1 DARBĪBA 14
2.2 DROŠĪBA 15
2.3 TEHNISKĀ APKOPE 15
3.0 TEHNISKIE PARAMETRI 15
3.1 IZMĒRI 15
3.2 TEHNISKIE PARAMETRI 15
3.3 GARANTIJA 15
4.0 REZERVES DAĻU SARAKSTS 22
4.1 TEHNISKAIS ZĪMĒJUMS 22
4.2 REZERVES DAĻU SARAKSTS 22

1.0 TRANSPORTS UN IZKRAUŠANA

1.1 Transports

MFF 2S - MFF 3S piegādā uz paletes ar šādiem parametriem:

MFF 2S	310 kg
MFF 3S	340 kg

Locīšanas mašīna ir iepakota aizsargiepakojumā.

1.2 Izkraušana

Mašīnu bez grūtībām var transportēt uz paletes.

1.3 Novietošana

MFF 2S - MFF 3S jāuzstāda uz stingra un līdzena pamata. Mašīna jānostiprina pie pamata ar četriem stiprinājumiem, ko lieto locīšanas mašīnas nostiprināšanā pie paletes. Tiek izmantotas abas montāžas detaļas trijstūra loksnē esošās atveres. (Skatīt 1.1. att.)

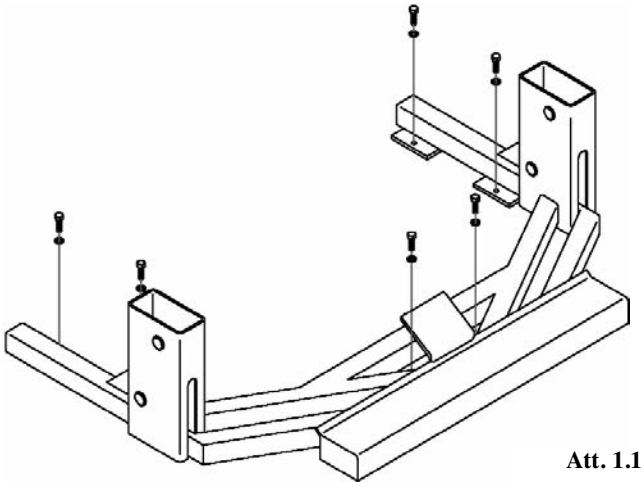

Att. 1.1

2.0 NORĀDĪJUMI

2.1 Darbība

Veicot locīšanu, augšējā stieņa blokatoru atbrīvo, nospiežot pedāli (1) (skatīt 1.2. att.). Tagad var ievadīt loksni. Augšējais stienis tiek nospiests uz leju, atkal izmantojot pedāli (1).

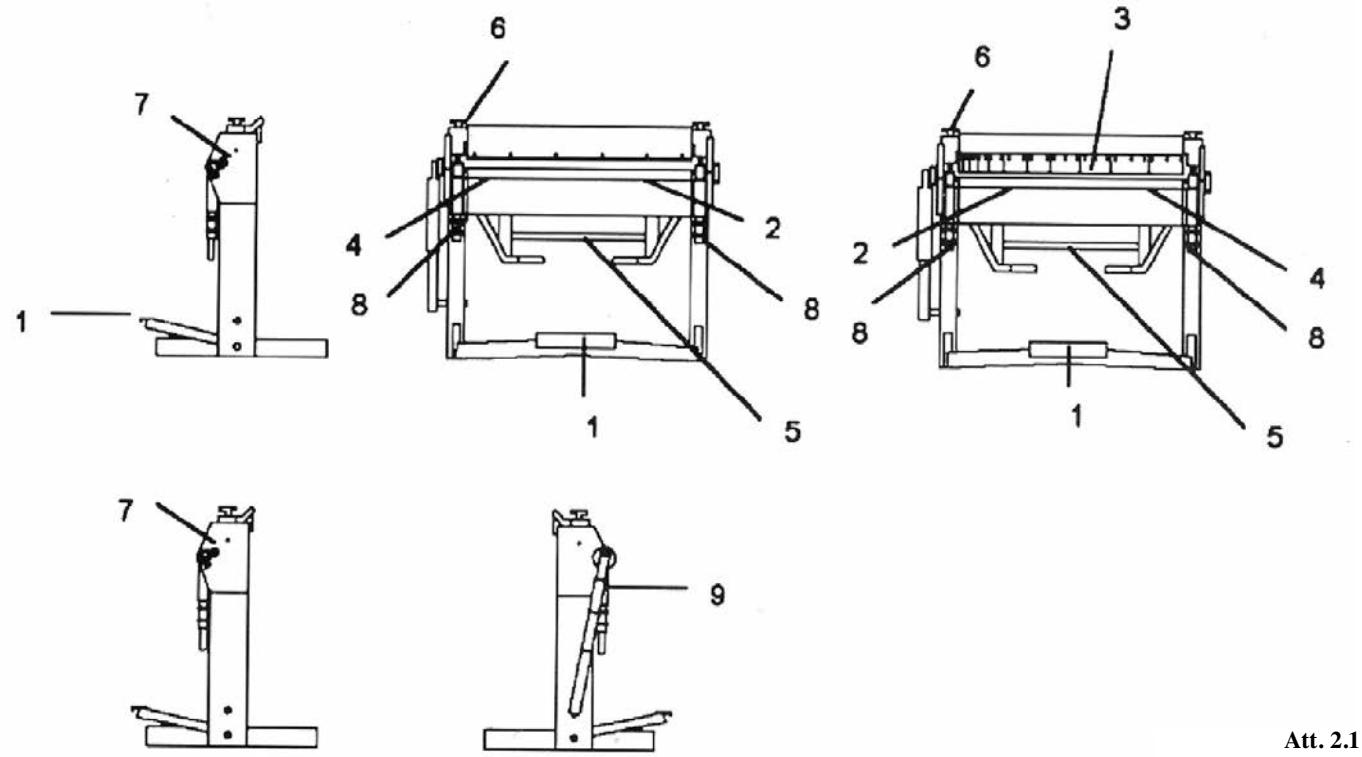

Att. 2.1

Pirms tiek aktivēts augšējā stieņa blokators, ir nepieciešams noregulēt rokturus (6) tā, lai būtu iespējams nospiest pedāli līdz galam. Kad liecējstieņa (2) rokturis (8) ir noregulēts, tad liekšanas atverei (skatīt 2.2. att.) jāatbilst loksnes izmēram.

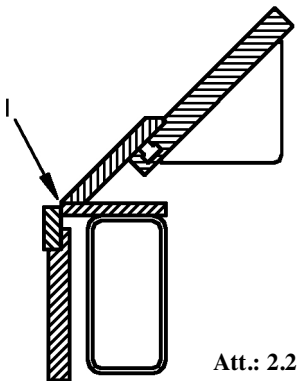

Att.: 2.2 Liekšanas atvere (I)

Lai pēc iespējas pilnīgāk izmantotu daudzās MFF 2S - MFF 3S piedāvātās iespējas, varētu būt nepieciešams noņemt vienu vai vairākus augšējā stieņa segmentus (3) (skatīt 2.3. att.).

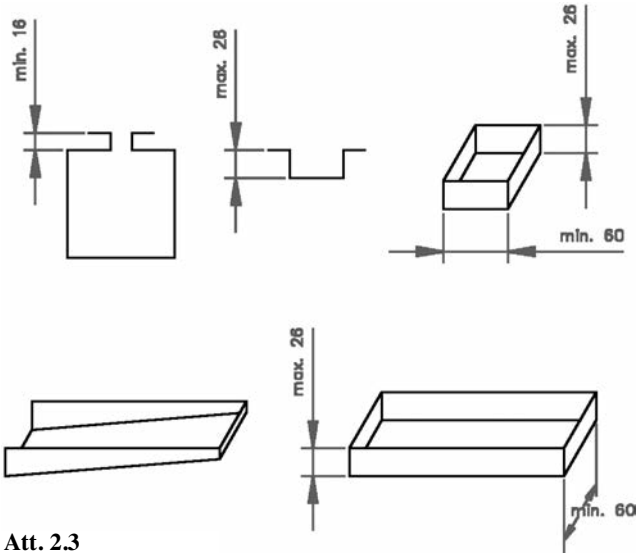

Att. 2.3

2.2 Drošība

Strādājot ar locīšanas mašīnām, jāievēro esošie drošības noteikumi, lai izvairītos no fiziskām traumām vai materiāliem zaudējumiem.

MFF 2S - MFF 3S ir konstruētas tā, lai tās lietotu kopā ar to aprīkojumu, kas piegādāts komplektā ar mašīnu. Tādēļ nav ieteicams veikt nekādu mašīnas pārveidi vai lietot tādu tehnisko aprīkojumu, kas nav apstiprināts darbam ar MFF 2S - MFF 3S.

Nav ieteicams locīt loksnes, kas pārsniedz maksimālo loksnes izmēru (lūdzam skatīt tehniskos parametrus).

2.3 Tehniskā apkope

Lai nodrošinātos pret nevajadzīgu nodilumu, regulāri ir jāieeļļo četras sprauslas. Ieteicams nomainīt augšējā stieņa ieregulējumu slīdsliedēs, jo tas ir pareizi ieregulēts ražotnē.

Ja šie norādījumi un tehniskās apkopes instrukcijas tiek ievērotas, tad ir nepieciešams tikai ieregulēt slīdsliežu ieregulējumu nodiluma dēļ vai tad, ja ir nodeldēti segmenti.

3.0 TEHNISKIE PARAMETRI

3.1 Izmēri

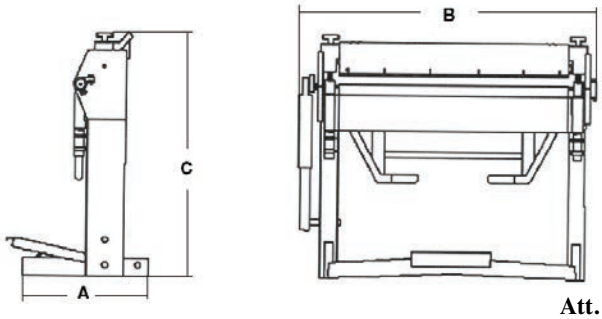

Att. 3.1

3.2 Tehniskie parametri

Artnr	**20838**	**-0105**	**-0204**
Luna		MFF 2S	MFF 3S
Darbības garums	mm	1020	1270
Maks. gājiens	mm	2,5	2,0
Locīšanas leņķis		135°	135°
A	mm	800	800
B	mm	1070	1370
C	mm	1150	1150
Svars	kg	310	340

3.3 Garantija

Ja 2 gadu laikā pēc iegādes šī Luna piegādātā mašīna sabojājas materiālu defektu vai ražošanas vainu dēļ, mēs garantējam mašīnu vai bojāto (-ās) daļu (-as) izremontēt vai nomainīt bez maksas, ar nosacījumu, ka:

1. Izstrādājums pilnā komplektācijā ir atdots atpakaļ kādā no mūsu servisa filiālēm vai kādam no oficiālajiem servisa aģentiem.
2. Izstrādājums nav nepareizi lietots vai ar to nav pavirši strādāts, jo īpaši lietojot to pretēji lietošanas instrukcijas noteikumiem.
3. Remontu nav veikušas vai mēģinājušas veikt personas, kas nav mūsu servisa darbinieki vai mūsu oficiālo servisa aģentu darbinieki.
4. Preces nododot vai nosūtot remontam, tiek iesniegts dokumentārs pirkuma datuma pierādījums.
5. Uz nodilumam pakļautajām daļām garantija neattiecas.

NORSK

Oversettelse av den opprinnelige instruksjonene

INNHOLDSFORTEGNELSE

1.0 TRANSPORT & HÅNDTERING....16
1.1 TRANSPORT....16
1.2 HÅNDTERING....16
1.3 PLASSERING....16
2.0 ANVISNINGER....16
2.1 DRIFT....16
2.2 SIKKERHET....17
2.3 VEDLIKEHOLD....17
3.0 TEKNISKE SPESIFIKASJONER....17
3.1 DIMENSJONER....17
3.2 TEKNISKE SPESIFIKASJONER....17
3.3 GARANTI....17
4.0 RESERVEDELSLISTE....22
4.1 SKISSE....22
4.2 RESERVEDELSLISTE....22

1.0 TRANSPORT & HÅNDTERING

1.1 Transport

MFF 2S - MFF 3S leveres på en lastpall med følgende mål:

MFF 2S	310 kg
MFF 3S	340 kg

Kantmaskinen er pakket i beskyttende omslag.

1.2 Håndtering

Maskinen kan transporteres på lastpallen uten problem.

1.3 Plassering

Montering av MFF 2S - MFF 3S S må skje på stødig og jevnt underlag. Maskinen må festes til marken med hjelp av fire beslag som brukes for å feste kantmaskinen på lastepallen. Begge hullene i triangelplaten i monteringsstykket brukes. (se fig 1.1.)

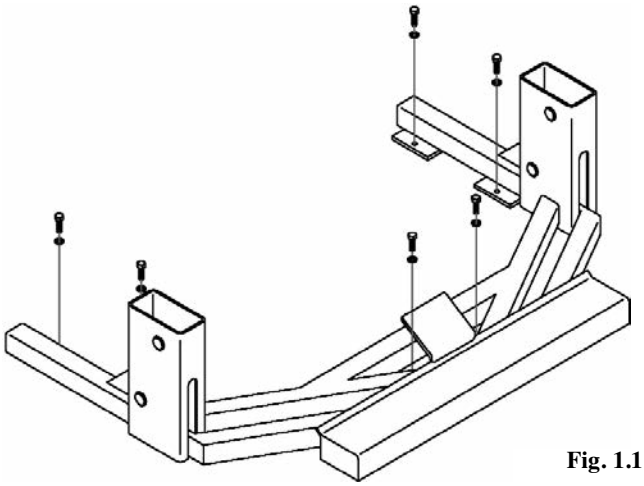

Fig. 1.1

2.0 ANVISNINGER

2.1 Drift

Ved bukking løsnes låsen for den øvre bjelken med bruk av pedalen (1) (se fig 1.2). Nå kan platen føres inn. Den øvre bjelken presses ned igjen med bruk av pedalen (1).

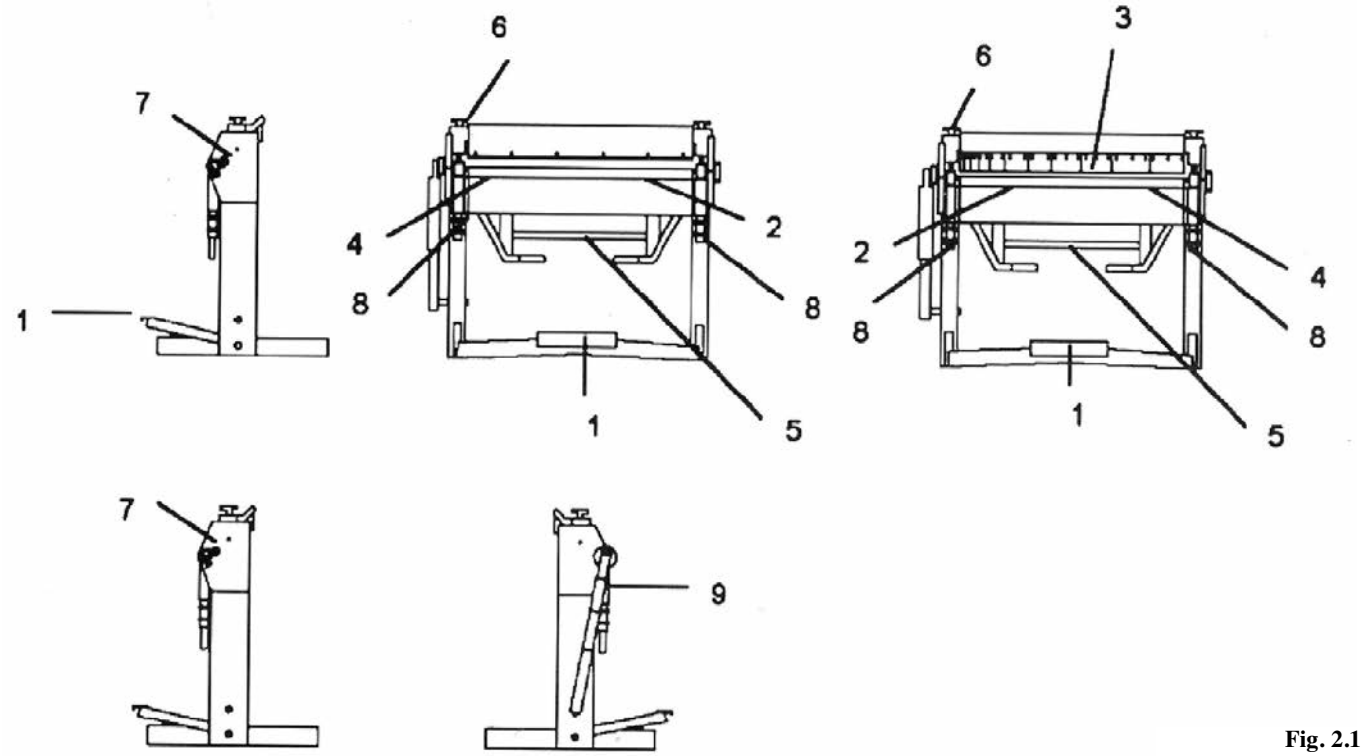

Fig. 2.1

Før låsen for den øvre bjelken aktiveres er det nødvendig å justere håndtaket (6), slik at det er mulig å presse tilbake pedalen til utgangspunktet. Til slutt justeres håndtaket (8) for bukkebjelken (2), slik at bukkespalten (se fig 2.2) tilsvarer platedimensjonen.

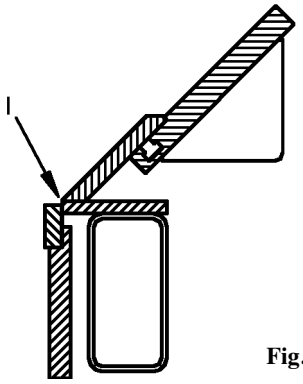

Fig. 2.2 Bukkespalte (l)

Det kan være nødvendig å demontere en eller flere av segmentene (3) i den øvre bjelken for å gjøre best mulig bruk av de mange mulighetene som MFF 2S - MFF 3S har (se fig 2.3).

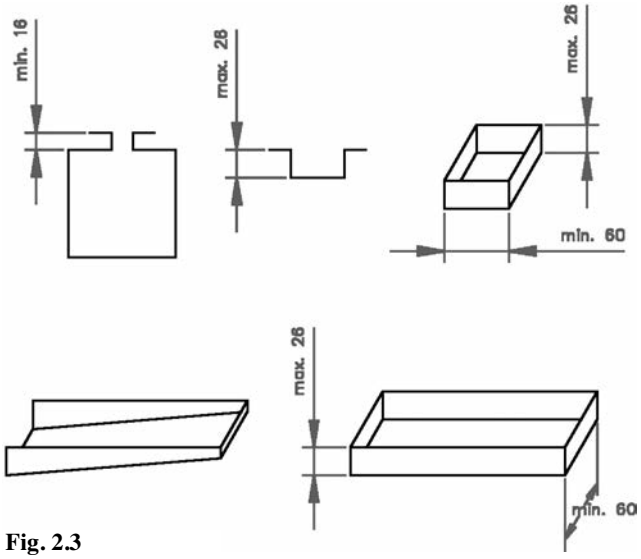

Fig. 2.3

2.2 Sikkerhet

Når du arbeider med kantmaskiner må de eksisterende sikkerhetsreglene følges for å unngå skade på person eller materiell.
MFF 2S - MFF 3S er konstruert for å brukes sammen med det utstyret som de er levert med. Derfor anbefales det å ikke gjøre noen tekniske rekonstruksjoner på maskinen eller bruke noe teknisk utstyr som ikke er godkjent for MFF 2S - MFF 3S.
Det anbefales å ikke bukke plater som overstiger de maksimale platedimen-sjonene (se de tekniske spesifikasjonene).

2.3 Vedlikehold

For å unngå unødig slitasje, må de fire niplene smøres regelmessig. Det anbefales å ikke endre justeringen av overbjelken i sleideskinnene, ettersom dette er korrekt justert fra fabrikken.
Om man følger disse anvisninger og vedlikeholdsinstruksjoner er det kun nødvendig å justere posisjonen for sleideskinnene alt etter slitasje samt om segmentet slipes av.

3.0 TEKNISKE SPESIFIKASJONER

3.1 Dimensjoner

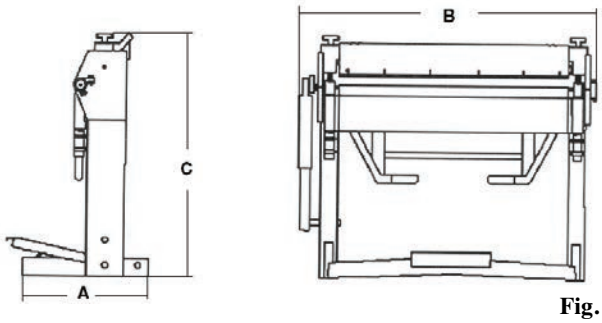

Fig. 3.1

3.2 Tekniske spesifikasjoner

Artnr **20838**	**-0105**	**-0204**
Luna	MFF 2S	MFF 3S
Arbeidslengde .....mm	1020	1270
Maks. tykkelse .....mm	2,5	2,0
Bukkevinkel	135°	135°
A.....mm	800	800
B.....mm	1070	1370
C.....mm	1150	1150
Vekt .....kg	310	340

3.3 Garanti

Om det innen ett år fra innkjøpsdato inntreffer at denne maskin, som er levert av Luna, blir defekt på grunn av feil materiale eller feil håndverk, garanterer vi reparasjon eller bytte av maskinen, eller den eller de defekte delene uten kostnad, under forutsetning av at:

1. Produktet returneres i komplett stand til en av våre servicefilialer eller offisielle serviceagenter.
2. Produktet ikke er brukt feil eller håndtert uforsvarlig, og ikke er brukt på en måte som ikke er i overensstemmelse med driftsinstruksjonene.
3. Reparasjoner som ikke er gjort, eller forsøkt å utføres av andre enn vårt servicepersonell, eller personell hos våre offisielle serviceagenter.
4. Skriftlig bevis på kjøpdato vedlegges når varen leveres inn eller sendes inn for reparasjon.
5. Slitedeler dekkes ikke av garantien.

For øvrig gjelder Luna Norge AS sine salgsbetingelser. Kontakt en av Luna Norge AS sine forhandlere.

POLSKI

Tłumaczenie instrukcji oryginalnej

SPIS TREŚCI

1.0 TRANSPORT I PRZENOSZENIE 18
1.1 Transport 18
1.2 Przenoszenie 18
1.3 Ustawienie 18
2.0 ZALECENIA 18
2.1 Użytkowanie 18
2.2 Bezpieczeństwo pracy 19
2.3 Konserwacja 19
3.0 DANE TECHNICZNE 19
3.1 Wymiary zewnętrzne 19
3.2 Dane techniczne 19
3.3 Gwarancja 19
4.0 WYKAZ CZĘŚCI ZAMIENNYCH 22
4.1 Rysunek części składowych 22
4.2 Wykaz części zamiennych 22

1.0 TRANSPORT I PRZENOSZENIE

1.1 Transport

MFF 2S - MFF 3S są dostarczane na paletach o następujących wagach:

MFF 2 S	310 kg
MFF 3 S	340 kg

Giętarka jest zabezpieczona przez owinięcie materiałem ochronnym.

1.2 Przenoszenie

Maszynę można bez problemów przenosić na palecie.

1.3 Ustawienie

Maszyny serii MFF 2S - MFF 3S winny być ustawiane na pewnym i poziomym podłożu. Giętarka musi być przykręcona do podłogi za pomocą czterech śrub, które były użyte do przymocowania jej do palety. Wykorzystuje się oba otwory montażowe usytuowane obok siebie na planie trójkąta (patrz rys. 1.1).

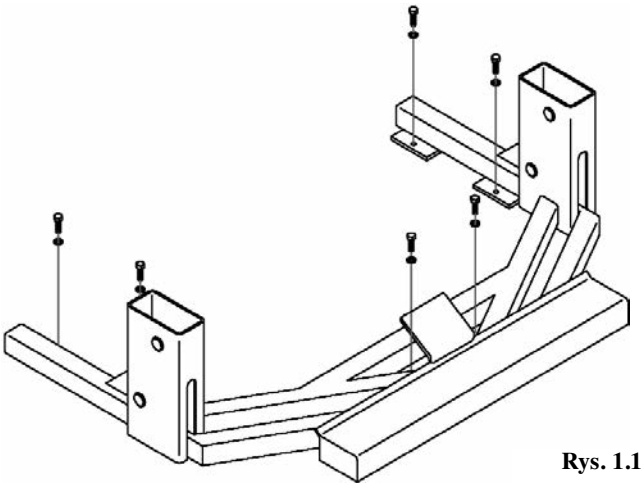

Rys. 1.1

2.0 ZALECENIA

2.1 Użytkowanie

Przed gięciem należy zwolnić blokadę górnej belki za pomocą pedału 1 (patrz rys. 1.2). Teraz można wprowadzić blachę. Docisnąć belkę górną w dół, ponownie używając pedału 1.

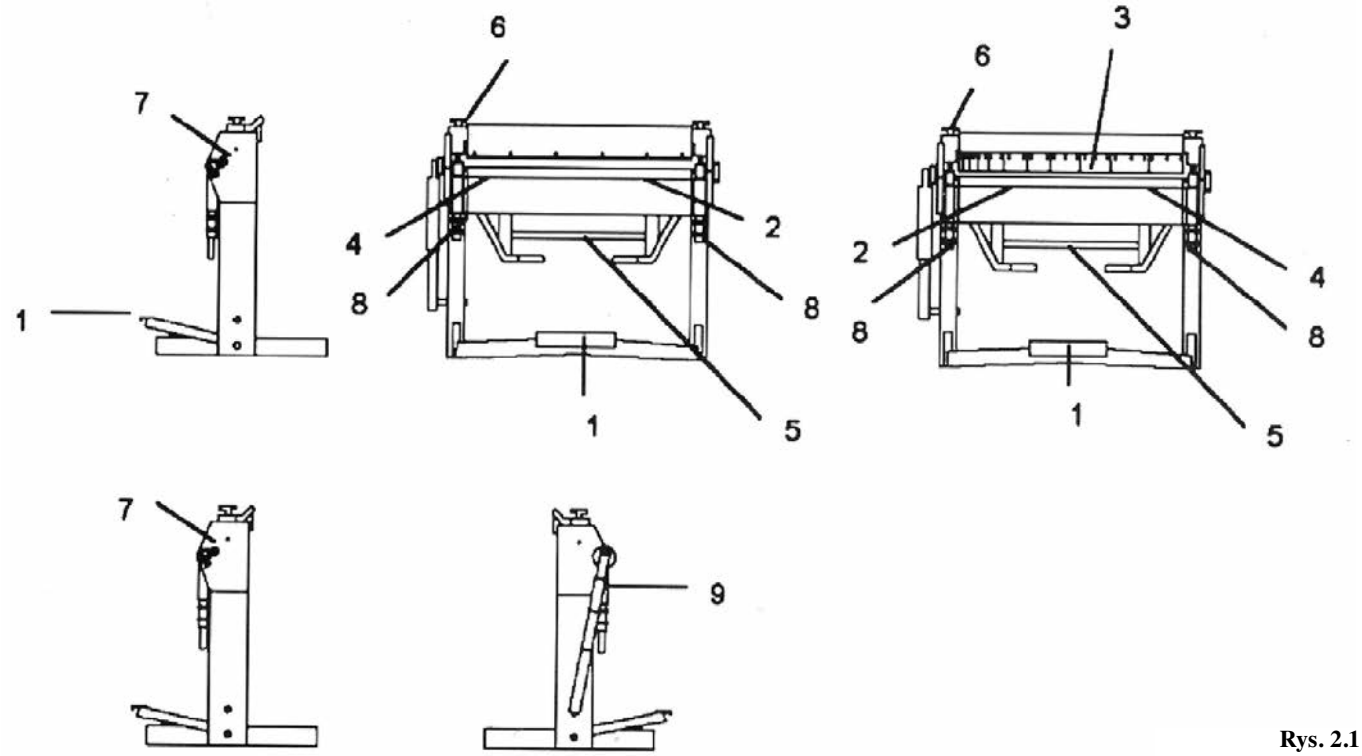

Rys. 2.1

Dla umożliwienia działania blokady belki górnej należy uprzednio tak ustawić pokrętła regulacyjne 6, aby było możliwe wciśnięcie pedału do końca. Na koniec reguluje się pokrętłami 8 ustawienie belki zaginającej 2 tak, aby linia załamania (rys. 2.2) wystąpiła we właściwym miejscu.

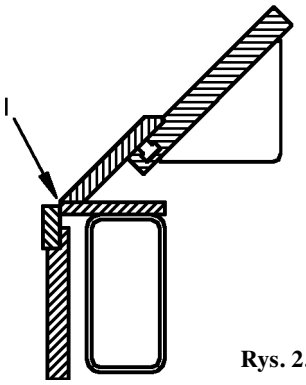

Rys. 2.2 Linia załamania I

W celu wykorzystania wielu możliwości operacyjnych giętarki MFF 2S - MFF 3S może okazać się koniecznym wymontowanie jednego lub więcej segmentów 3 belki górnej (patrz rys. 2.3).

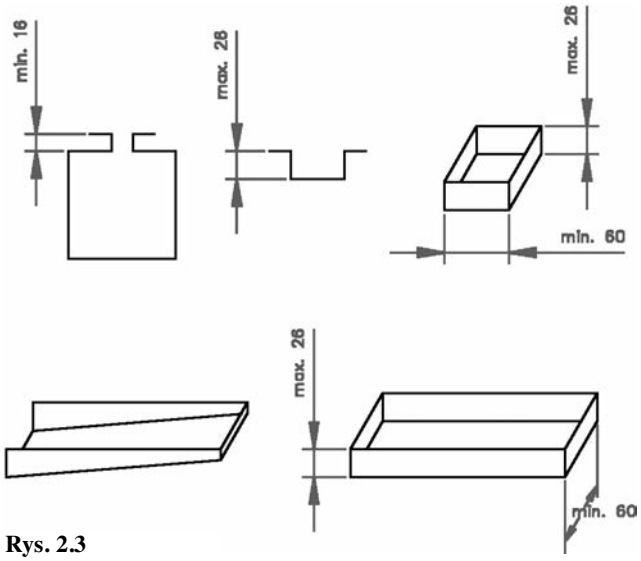

Rys. 2.3

2.2 Bezpieczeństwo pracy

Podczas pracy na giętarce należy przestrzegać istniejących przepisów BHP, aby nie doszło do nieszczęśliwego wypadku lub szkód materialnych.

Konstrukcja MFF 2S - MFF 3S przewiduje współpracę z wyposażeniem dostarczonym fabrycznie. Dlatego nie zaleca się wykonywanie jakichkolwiek technicznych modyfikacji maszyny, ani stosowania wyposażenia które nie zostało zaaprobowane do użytku z giętarkami MFF 2S - MFF 3S.

Nie zaleca się wykonywać gięcia arkuszy blach, które przekraczają wymiary maksymalne (patrz dane techniczne).

2.3 Konserwacja

Celem niedopuszczenia do nadmiernego zużywania i wycierania się elementów maszyny, należy regularnie przeprowadzać smarowanie z wykorzystaniem czterech smarowniczek. Zaleca się nie dokonywać zmian regulacji ustawienia belki górnej w prowadnicach, ponieważ jest ona prawidłowo wyregu-lowana fabrycznie. **Jeżeli powyższe zalecenia dotyczące eksploatacji i konserwacji będą przestrzegane, konieczne będzie jedynie dokonywanie regulacji szyn ślizgowych ze względu na ich zużywanie się, oraz segmentów giętarskich w przypadku ich zużycia.**

3.0 DANE TECHNICZNE

3.1 Wymiary zewnętrzne

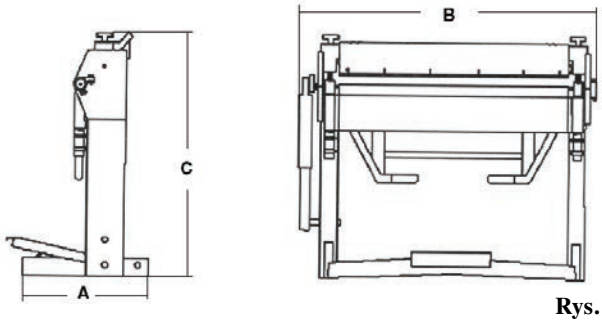

Rys. 3.1

3.2 Dane techniczne

Artnr. **20838**	**-0105**	**-0204**
Luna	MFF 2S	MFF 3S
Długość robocza .....mm	1020	1270
Maks. wymiar szczeliny .....mm	2,5	2,0
Kąt zgięcia	135°	135°
A .....mm	800	800
B.....mm	1070	1370
C.....mm	1150	1150
Masa.....kg	310	340

3.3 Gwarancja

Jeżeli w ciągu 2 lat od nabycia niniejsze urządzenie, dostarczane przez Luna, ulegnie uszkodzeniu z powodu wad materiałowych lub produkcyjnych, gwarantujemy dokonanie bezpłatnej naprawy lub wymiany urządzenia, albo wadliwej części, pod warunkiem, że:

1. Produkt w stanie kompletnym zostanie dostarczony do jednego z naszych, lub przez nas autoryzowanych zakładów serwisowych.
2. Produkt nie był użytkowany niewłaściwie lub bez należytej troski, a w szczególności nie był użytkowany niezgodnie z instrukcją obsługi.
3. Nie było prób dokonania napraw przez osoby inne niż z naszego, lub przez nas autoryzowanego punktu serwisowego.
4. Do dostarczonego lub przysłanego do naprawy produktu załączony będzie dokument z datą nabycia.
5. Części zużywalne nie są objęte gwarancją.

SVENSKA

Översättning av ursprunglig bruksanvisning

INNEHÅLLSFÖRTECKNING

1.0 TRANSPORT & HANTERING 20
1.1 TRANSPORT 20
1.2 HANTERING 20
1.3 PLACERING 20
2.0 ANVISNINGAR 20
2.1 DRIFT 20
2.2 SÄKERHET 21
2.3 UNDERHÅLL 21
3.0 TEKNISKA SPECIFIKATIONER 21
3.1 DIMENSIONER 21
3.2 TEKNISKA SPECIFIKATIONER 21
3.3 GARANTI 21
4.0 RESERVDELSLISTA 22
4.1 RITNING 22
4.2 RESERVDELSLISTA 22

1.0 TRANSPORT & HANTERING

1.1 Transport

MFF 2S - MFF 3S levereras på en lastpall med följande mått:

MFF 2S	310 kg
MFF 3S	340 kg

Bockningsmaskinen är förpackad i skyddande omslag.

1.2 Hantering

Maskinen kan transporteras på lastpallen utan svårighet.

1.3 Placering

Montering av MFF 2S - MFF 3S måste ske på stadigt och jämnt underlag. Maskinen måste göras fast vid marken med hjälp av fyra beslag som används för att fästa bockningsmaskinen vid lastpallen. Båda hålen i triangelplåten i monteringsstycket används. (se fig 1.1.)

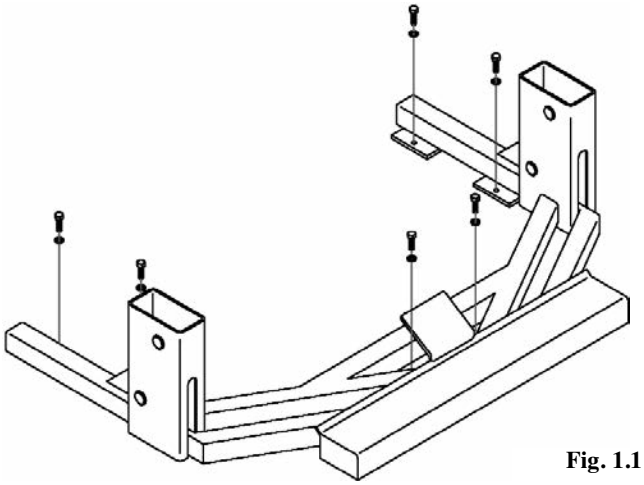

Fig. 1.1

2.0 ANVISNINGAR

2.1 Drift

Vid bockning lossas låset för den övre balken genom användning av pedalen (1) (se fig 1.2). Nu kan plåten införas. Den övre balken pressas

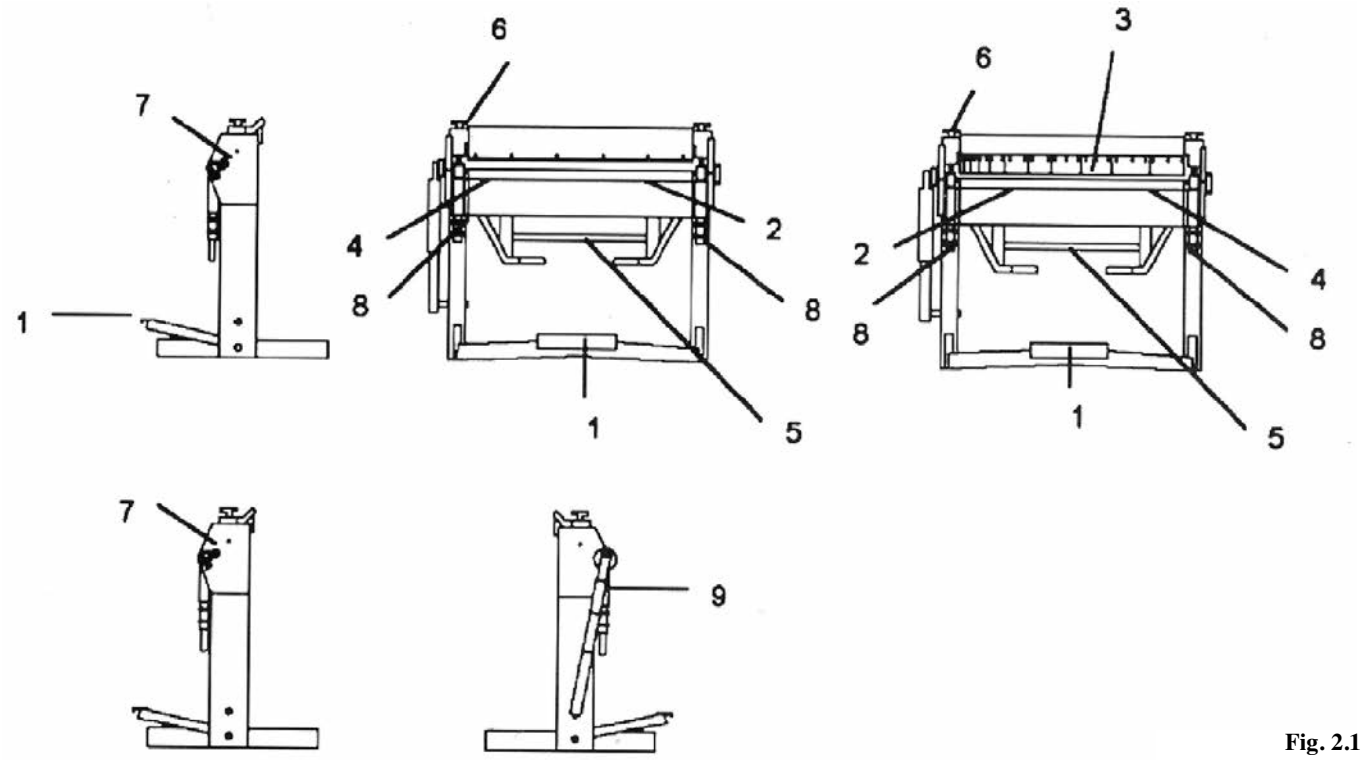

Fig. 2.1

ned igen genom användning av pedalen (1).
Innan låset för den övre balken aktiveras är det nödvändigt att justera handtagen (6), så att det är möjligt att pressa tillbaka pedalen till sitt utgångsläge. Slutligen justeras handtaget (8) för bockningsbalken (2), så att bockningsspalten (se fig 2.2) motsvarar

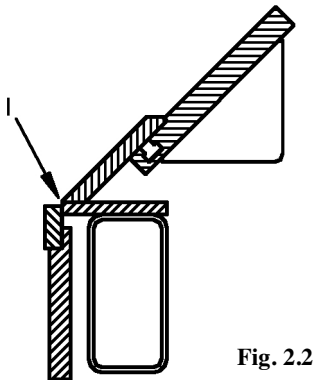

Fig. 2.2 Bockningsspalt (l)

plåtdimensionen.
Det kan vara nödvändigt att nedmontera en eller flera av segmenten (3) i den övre balken för att göra bästa möjliga användning av

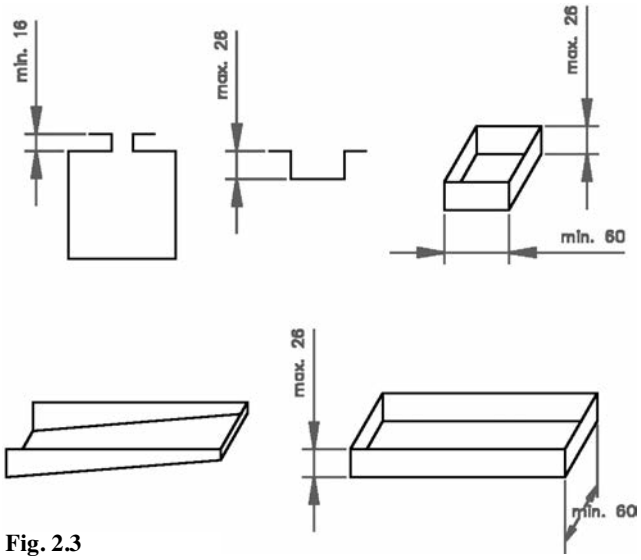

Fig. 2.3

de många möjligheter som MFF 2S - MFF 3S har (se fig 2.3).

2.2 Säkerhet

När du arbetar med bockningsmaskiner måste de existerande säkerhetsreglerna efterlevas för att undvika skada på person eller material.
MFF 2S - MFF 3S är konstruerade för att användas tillsammans med den utrustning som de levererades med. Därför rekommenderas det inte att göra några tekniska rekonstruktioner på maskinen eller använda någon teknisk utrustning som inte är godkänd för MFF 2S - MFF 3S.
Det rekommenderas inte att bocka plåtar som överstiger de maximala plåtdimensionerna (var god se de tekniska specifikationerna).

2.3 Underhåll

För att undvika onödig nötning och slitage, måste de fyra nipplarna smörjas regelbundet. Det rekommenderas att inte ändra justeringen av ovanbalken i slidskenorna, eftersom denna är korrekt justerad från fabriken.
Om man följer dessa anvisningar och underhållsinstruktioner är det endast nödvändigt att justera positionen för slidskenorna alltefter nötning och slitage samt om segmenten slipas av.

3.0 TEKNISKA SPECIFIKATIONER

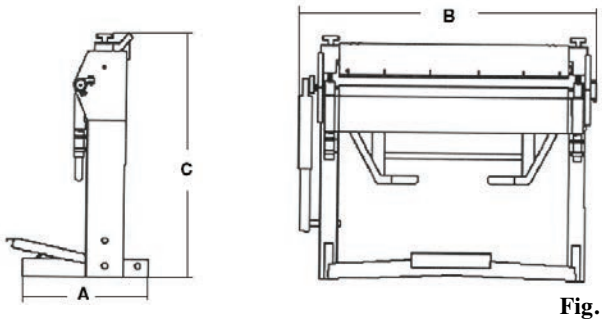

Fig. 3.1

3.2 Tekniska specifikationer

Artnr	**20838**	**-0105**	**-0204**
Luna		MFF 2S	MFF 3S
Arbetslängd	mm	1020	1270
Max. passage	mm	2,5	2,0
Bockningsvinkel		135°	135°
A	mm	800	800
B	mm	1070	1370
C	mm	1150	1150
Vikt	kg	310	340

3.3 Garanti

Om det inom två år från inköpsdatum inträffar att denna maskin, levererad av Luna,
blir defekt på grund av felaktiga material eller felaktigt hantverk, garanterar vi reparation eller byte av maskinen eller den eller de defekta delarna utan kostnad, under förutsättning att:

1. Produkten returneras i komplett skick till en av våra servicefilialer eller officiella serviceagenter.
2. Produkten inte har felanvänts eller hanterats vårdslöst och i synnerhet inte har använts på ett sätt som inte är i överensstämmelse med driftsinstruktionerna.
3. Reparationer inte har gjorts eller försökts göras av andra än vår servicepersonal eller personalen hos våra officiella serviceagenter.
4. Skriftligt bevis på köpdatum presenteras när varorna lämnas in eller skickas in för reparation.
5. Slitdelar täcks inte av garantin.

4.0 Spare Parts List

4.1 Drawing of MFF 2S – MFF 3S

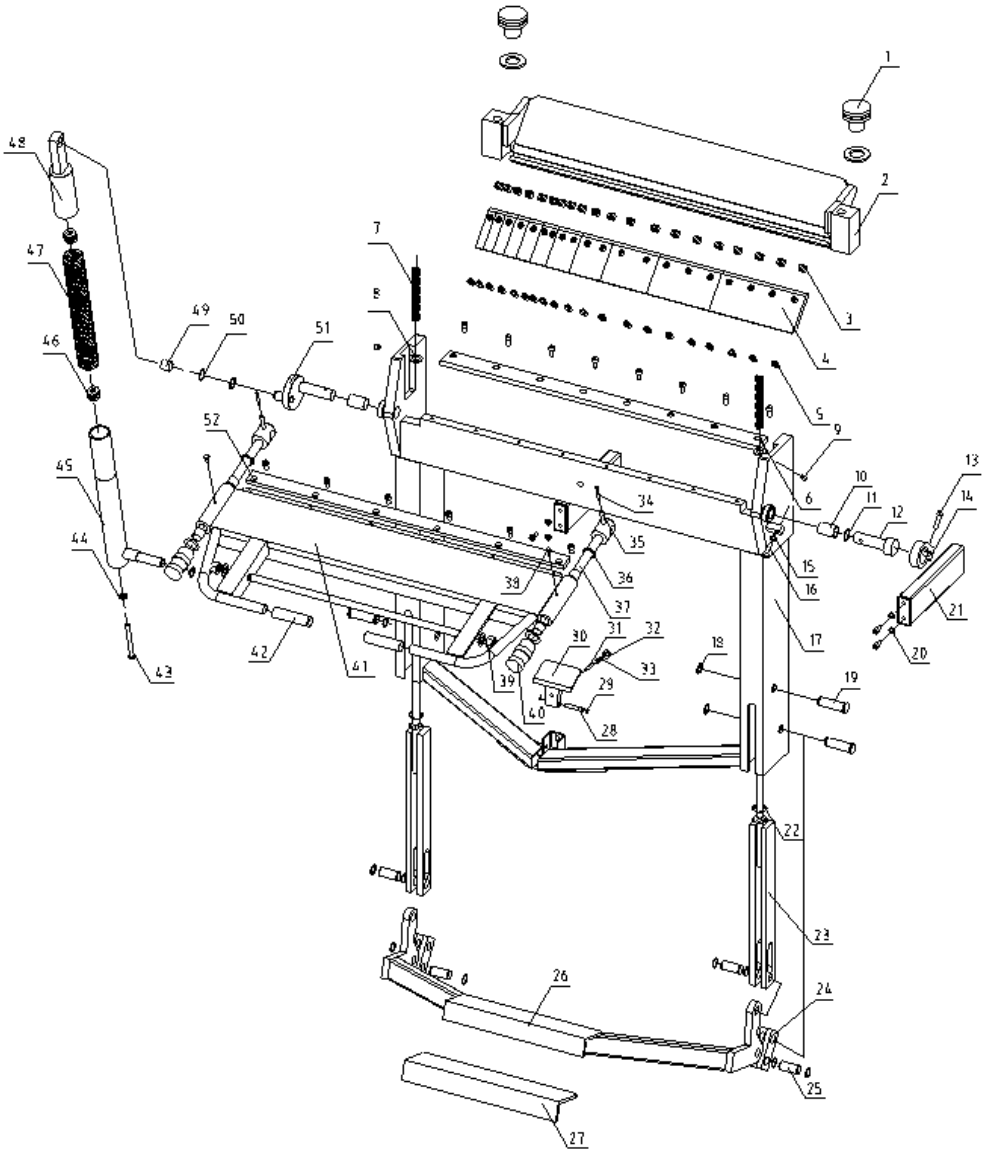

4.2 Spare Parts List MFF 2S – MFF 3S

MFF 2S 3S part list

No.	Part No.	Description
1		Adjusting nut
2		Clamping leaf
3	M10-1.5	T-nut
4		Upper fingers
5	M10-1.5X20	Cap screw
6		Clamping block
7		Adjusting nut spring
8	20MM	Flat washer
9	8MM	Grease fitting
10		Bushing
11	30MM	Flat washer
12		Folding leaf pin
13	M10-1.5X35	Cap screw
14		Stop collar
15	M10-1.5	Hex nut
16	M10-1.5X40	Cap screw
17		Leg
18	25MM	Ext retaining ring
19		Leg pin
20	M10-1.5X30	Cap screw
21		Extension bracket
22	40X20X1X2.4	Disc spring
23		Rod
24		Foot pedal lever
25		Lever pin
26		Foot pedal
27		Tread plate rubber
28		Roll pin
29	10MM	Ext retaining ring
30		Foot pedal lock
31	8X50	Spring pin
32		Flat washer 8MM
33		Pedal lock spring
34	6X50	Spring pin
35	10X50	Spring pin
36	33X25	O-ring
37		Setback knob
38	M8-125X15	Hex bolt
39	M20-2.5	Hex nut
40		Setback knob
41		Bending leaf
42		Operating handle
43	M12-1.75X150	Hex bolt
44	M12	Star washer
45		Bottom telescoping strut
46		Spiral block
47		Spring
48		Top telescoping strut
49		Bushing
50		Shim ring
51		Crank
52		Bending leaf blade

DK Kantbukkemaskin
EE Käsikantmasin
FI Taivutuskone
GB Folding machine
LT Lenkimo įrenginys
LV Locīsanas mašīna
NO Bukkemaskin
PL Giętarki krawędziowe
SE Kantmaskin

CE

LUNA VERKTYG & MASKIN AB
Sandbergsvägen 3
SE-441 80 Alingså Sweden

Phone: +46 (0)322 60 60 00
luna@luna.se
www.luna.se